MODULHARD'ANDREA

Kit Testarossa

SUPPLY

The boring heads TRC TESTAROSSA are supplied in a box with a wide range of toolholders, tools, inserts and service wrenches.

Set Testarossa

LIEFERUMFANG

Die TESTAROSSA TRC Sets werden in einem Koffer mit einem umfassenden Sortiment an Werkzeugaufnahmen, Werkzeugen, Schneidplatten und Montageschlüsseln geliefert.

Наборы расточных головок Kit Testarossa

ПОСТАВКА

Расточные головки TRC TESTAROSSA поставляются в чемодане с набором державок, оправок и ключей.

Zestaw Testarossa

DOSTAWA

Zestawy TRC TESTAROSSA są dostarczane w estetycznej i trwałej walizce. Zawierają głowicę, noże wytaczaki, płytki i elementy dodatkowe, w tym klucze.

Kit Testarossa

FORNITURA

I kit TESTAROSSA TRC vengono forniti in una custodia con un ampio corredo di portautensili, utensili, inserti e chiavi di servizio.

KIT K01 TRC 32 HS
KIT K01 TRC 50 HS

10 µm
nonio vernier **2 µm**

KIT K01 TRC 50

KIT K01 TRC 63
KIT K01 TRC 80

Kit Testarossa

SUPPLY

The boring heads TRM TESTAROSSA are supplied in a box with a wide range of toolholders, tools, inserts and service wrenches.

Set Testarossa

LIEFERUMFANG

Die TESTAROSSA TRM Sets werden in einem Koffer mit einem umfassenden Sortiment an Werkzeugaufnahmen, Werkzeugen, Schneidplatten und Montageschlüsseln geliefert.

Наборы расточных головок Kit Testarossa

ПОСТАВКА

Расточные головки TRM TESTAROSSA поставляются в чемодане с набором державок, оправок и ключей.

Zestaw Testarossa

DOSTAWA

Zestawy TRM TESTAROSSA są dostarczane w estetycznej i trwałej walizce. Zawierają głowicę, noże wytaczaki, płytki i elementy dodatkowe, w tym klucze.

Kit Testarossa

FORNITURA

I kit TESTAROSSA TRM vengono forniti in una custodia con un ampio corredo di portautensili, utensili, inserti e chiavi di servizio.

2 µm

KIT K01 TRM 32 HSB
KIT K01 TRM 50 HSB

KIT K01 TRM 50

KIT K01 TRM 50/63
KIT K01 TRM 63/63
KIT K01 TRM 50/80
KIT K01 TRM 80/80

Kit Testarossa HS | Set Testarossa HS | Наборы расточных головок Kit Testarossa | Zestaw Testarossa HS | Kit Testarossa HS

K01 TRC 32 HS

Ø 2.5 ~ 12

RPM MAX 12.000

KIT K01 TRC 32 HS

1 TRC 32 HS
1 B1.02
1 B1.04
1 B1.06
1 B1.08
1 B1.10
5 TPGX 090202L DC100
2 WCGT 020102L DC100

10 µm

nonio vernier 2 µm

REF.	CODE	Ø
K01 TRC 32 HS	65 50 332 3032 1	2.5 ~ 12

TRC 32 HS COMPONENTS | TRC 32 HS BAUTEILE | КОМПОНЕНТЫ TRC 32 HS | BUDOWA TRC 32 HS | COMPONENTI TRC 32 HS

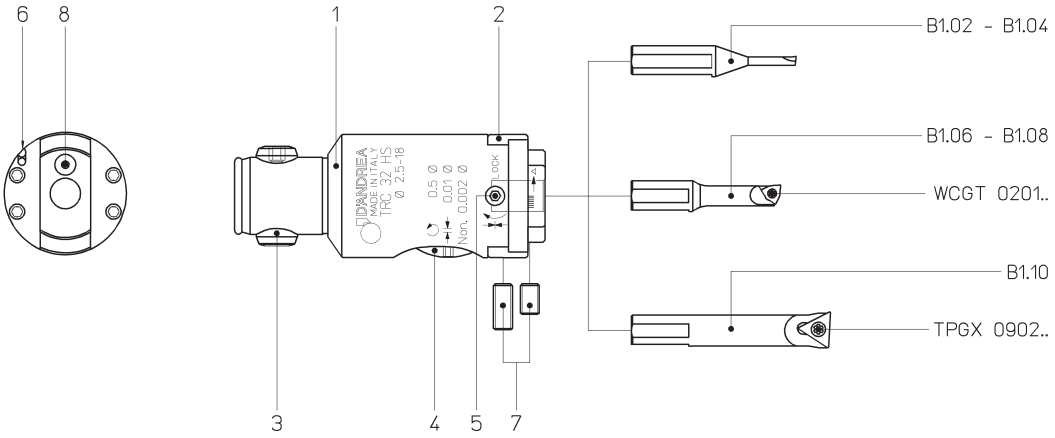

KIT - TRC

Working range | **Arbeitsbereich** | **Рабочий диапазон** | **Zakres wytaczania** | **Campo di lavoro**

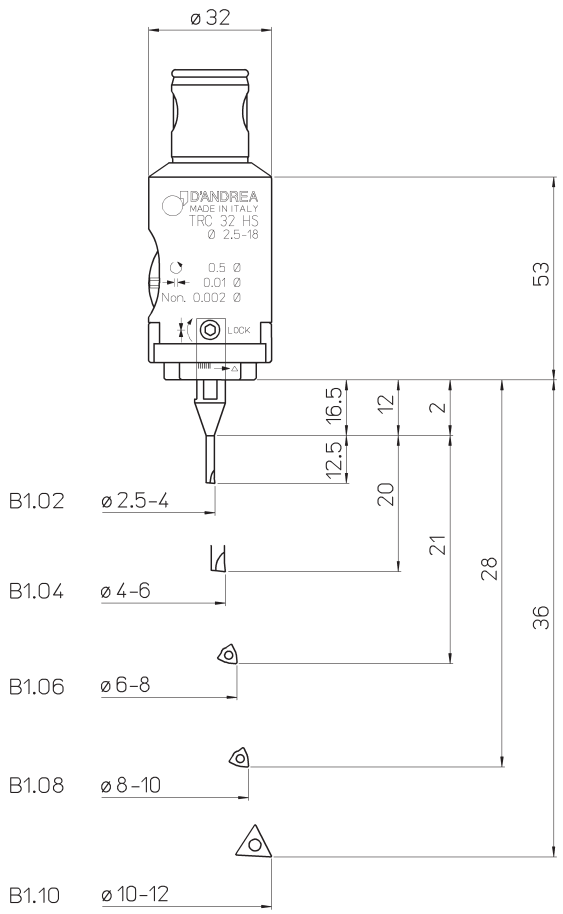

COMPONENTS

1. Body
2. Tool slide
3. Expanding pin
4. Vernier scale
5. Slide lock screw
6. Coolant outlet
7. Tool lock screw
8. Oiler

The boring head TRC 32 HS bores diameters from 2.5 to 12 mm.

- Fit the tool B.. into seat and lock with screw (7). The cutting tool must be on the slide longitudinal axis.

BAUTEILE

1. Körper
2. Werkzeugschlitten
3. Spreizbolzen
4. Nonius
5. Werkzeugschlitten-klemmschraube
6. Kühlmittelaustritt
7. Werkzeugklemmschraube
8. Schmiernippel

Der Kopf TRC 32 HS dreht Durchmesser von 2,5 bis 12 mm aus.

- Werkzeug B.. in die Aufnahme einsetzen und mit Schraube (7) spannen. Versichern Sie sich, dass die Schneide der Wendeplatte auf der Längsachse des Schlittens liegt.

КОМПОНЕНТЫ

1. Корпус
2. Салазки
3. Фиксирующий винт
4. Шкала нониуса
5. Винт фиксации салазок
6. Выходное отверстие канала подачи СОЖ
7. Винт фиксации инструмента
8. Масленка

Расточная головка TRC 32 HS предназначена для растачивания отверстий диаметром от 2,5 до 12 мм.

- Установите инструмент B. в гнездо и затяните винт (7). Режущая кромка расточного инструмента должна совпадать с продольной осью салазок.

BUDOWA GŁOWICY

1. Korpus
2. Sanie narzędziowe
3. Promieniowy sworzeń rozporowy
4. Podziałka noniusza
5. Śruba blokująca sanie narzędziowe
6. Dysza chłodzenia
7. Śruba mocująca nóż wytaczak
8. Smarownica

Za pomocą zestawu TRC 32 HS można wytaczać otwory o średnicach od Ø 2,5 do 12 mm.

- Wprowadzić w gniazdo narzędzie B.. blokując je za pomocą śruby (7) i upewniając się, że krawędź płytki znajduje się na wzdłużnej osi posuwu.

COMPONENTI

1. Corpo
2. Slitta portautensili
3. Perno radiale espandibile
4. Nonio
5. Vite bloccaggio slitta
6. Uscita refrigerante
7. Vite bloccaggio utensili
8. Oliatore

Con il Kit TRC 32 HS si alesano fori da Ø 2,5 a 12 mm.

- Inserire nell'alloggiamento l'utensile B.. bloccandolo con la vite (7) assicurandosi che il tagliente dell'inserto si trovi sull'asse longitudinale della slitta.

Kit Testarossa HS | Set Testarossa HS | Наборы расточных головок Kit Testarossa | Zestaw Testarossa HS | Kit Testarossa HS

K01 TRC 50 HS

Ø 6 ~ 22

RPM MAX 12.000

KIT K01 TRC 50 HS

1 TRC 50 HS
1 B3.06
1 B3.08
1 B3.10
1 B3.12
1 B3.14
1 B3.16
1 B3.18
5 TPGX 090202L DC100
2 WCGT 020102L DC100

10 µm
nonio vernier 2 µm

REF.	CODE	Ø
K01 TRC 50 HS	65 50 350 3050 1	6 ~ 22

TRC 50 HS COMPONENTS | TRC 50 HS BAUTEILE | КОМПОНЕНТЫ TRC 50 HS | BUDOWA TRC 50 HS | COMPONENTI TRC 50 HS

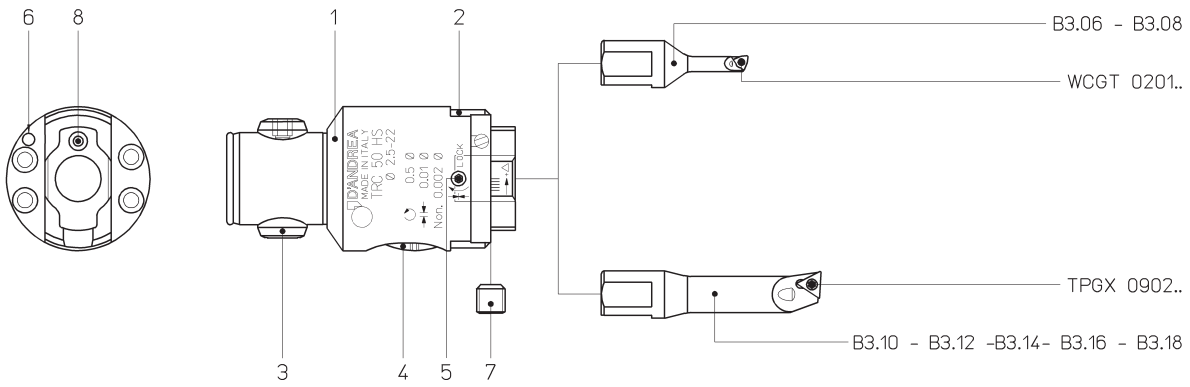

KIT - TRC

Working range | **Arbeitsbereich** | **Рабочий диапазон** | **Zakres wytaczania** | **Campo di lavoro**

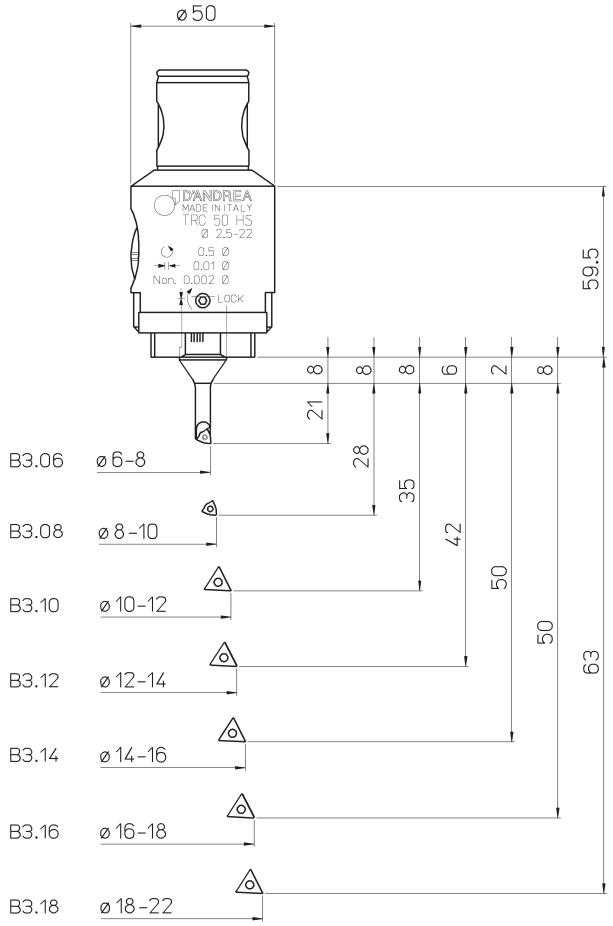

COMPONENTS

1. Body
2. Tool slide
3. Expanding pin
4. Vernier scale
5. Slide lock screw
6. Coolant outlet
7. Tool lock screw
8. Oiler

The boring head TRC 50 HS bores diameters from 6 to 22 mm.

- Fit the tool B.. into seat and lock with screw (7). The cutting tool must be on the slide longitudinal axis.

BAUTEILE

1. Körper
2. Werkzeugschlitten
3. Spreizbolzen
4. Nonius
5. Werkzeugschlitten-klemmschraube
6. Kühlmittelaustritt
7. Werkzeugklemmschraube
8. Schmiernippel

Der Feinstbohrkopf TRC 50 HS dreht Durchmesser von 6 bis 22 mm aus.

- Werkzeug B.. in die Aufnahme einsetzen und mit Schraube (7) spannen. Versichern Sie sich, dass die Schneide der Wendeplatte auf der Längsachse des Schlittens liegt.

КОМПОНЕНТЫ

1. Корпус
2. Салазки
3. Фиксирующий винт
4. Шкала нониуса
5. Винт фиксации салазок
6. Выходное отверстие канала подачи СОЖ
7. Винт фиксации инструмента
8. Масленка

Расточная головка TRC 50 HS предназначена для растачивания отверстий диаметром от 6 до 22 мм.

- Установите инструмент B. в гнездо и затяните винт (7). Режущая кромка расточного инструмента должна совпадать с продольной осью салазок.

BUDOWA GŁOWICY

1. Korpus
2. Sanie narzędziowe
3. Promieniowy sworzeń rozporowy
4. Podziałka noniusza
5. Śruba blokująca sanie narzędziowe
6. Dysza chłodzenia
7. Śruba mocująca nóż wytaczak
8. Smarownica

Za pomocą zestawu TRC 50 HS można wytaczać otwory o średnicach od Ø 6 do 22 mm.

- Wprowadzić w gniazdo narzędzie B.. blokując je za pomocą śruby (7) i upewniając się, że krawędź płytki znajduje się na wzdłużnej osi posuwu.

COMPONENTI

1. Corpo
2. Slitta portautensili
3. Perno radiale espandibile
4. Nonio
5. Vite bloccaggio slitta
6. Ugello uscita refrigerante
7. Vite bloccaggio utensili
8. Oliatore

Con il Kit TRC 50 HS si alesano fori da Ø 6 a 22 mm.

- Inserire nell'alloggiamento l'utensile B.. bloccandolo con la vite (7) assicurandosi che il tagliente dell'inserto si trovi sull'asse longitudinale della slitta.

Kit Testarossa HS | Set Testarossa | Наборы расточных головок Kit Testarossa HS | Zestaw Testarossa | Kit Testarossa HS

K01 TRC 50

Ø 6 ~ 110

KIT K01 TRC 50

1 TRC 50
1 B3.06
1 B3.08
1 B3.11
1 B3.16
1 B3.22
1 PS 31.24
1 P25.63
1 SFTP25
1 SFTP32
1 SFTP50
1 BM10
1 CW 32
5 TPGX 090202L DC100
1 TPGX 110302L DC100
2 WCGT 020102L DC100

10 µm
nonio vernier 2 µm

REF.	CODE	Ø
K01 TRC 50	65 50 150 1050 1	6 ~ 110

TRC 50 COMPONENTS | TRC 50 BAUTEILE | КОМПОНЕНТЫ TRC 50 | BUDOWA TRC 50 | COMPONENTI TRC 50

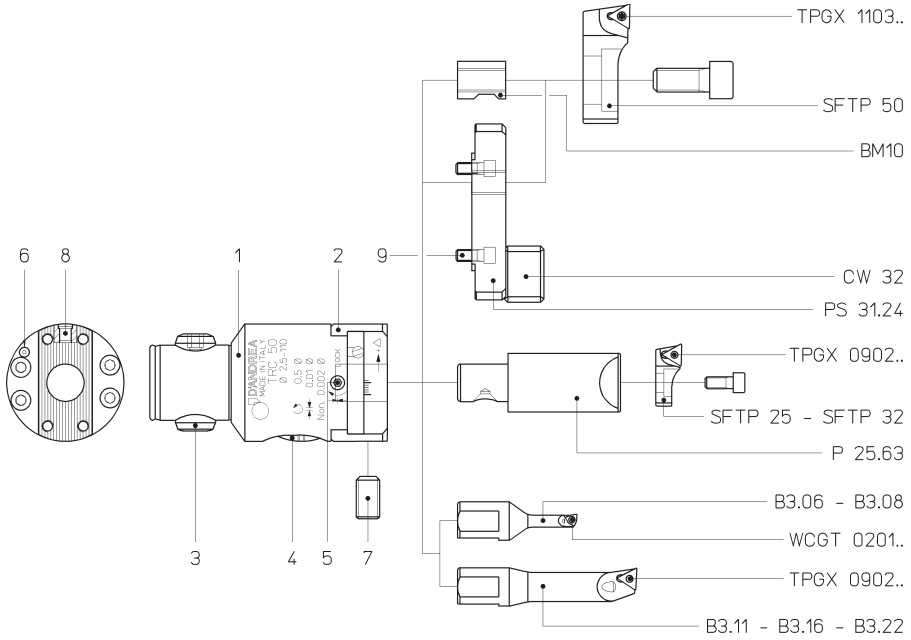

COMPONENTS

1. Body
2. Tool slide
3. Expanding pin
4. Vernier scale
5. Slide lock screw
6. Coolant outlet
7. Tool lock screw
8. Oiler
9. Toolholder lock screws

BAUTEILE

1. Körper
2. Werkzeugschlitten
3. Spreizbolzen
4. Nonius
5. Werkzeugschlitten-klemmschraube
6. Kühlmittelaustritt
7. Werkzeugklemmschraube
8. Schmiernippel
9. Werkzeughalter-spannschrauben

КОМПОНЕНТЫ

1. Корпус
2. Салазки
3. Фиксирующий винт
4. Шкала нониуса
5. Винт фиксации салазок
6. Выходное отверстие канала подачи СОЖ
7. Винт фиксации инструмента
8. Масленка

BUDOWA GŁOWICY

1. Korpus
2. Sanie narzędziowe
3. Promieniowy sworzeń rozporowy
4. Podziałka noniusza
5. Śruba blokująca sanie narzędziowe
6. Dysza chłodzenia
7. Śruba mocująca nóż wytaczak
8. Smarownica

COMPONENTI

1. Corpo
2. Slitta portautensili
3. Perno radiale espandibile
4. Nonio
5. Vite bloccaggio slitta
6. Ugello uscita refrigerante
7. Vite bloccaggio utensili
8. Oliatore
9. Viti bloccaggio portautensili

KIT - TRC

Working range **Arbeitsbereich** **Рабочий диапазон** **Zakres wytaczania** **Campo di lavoro**

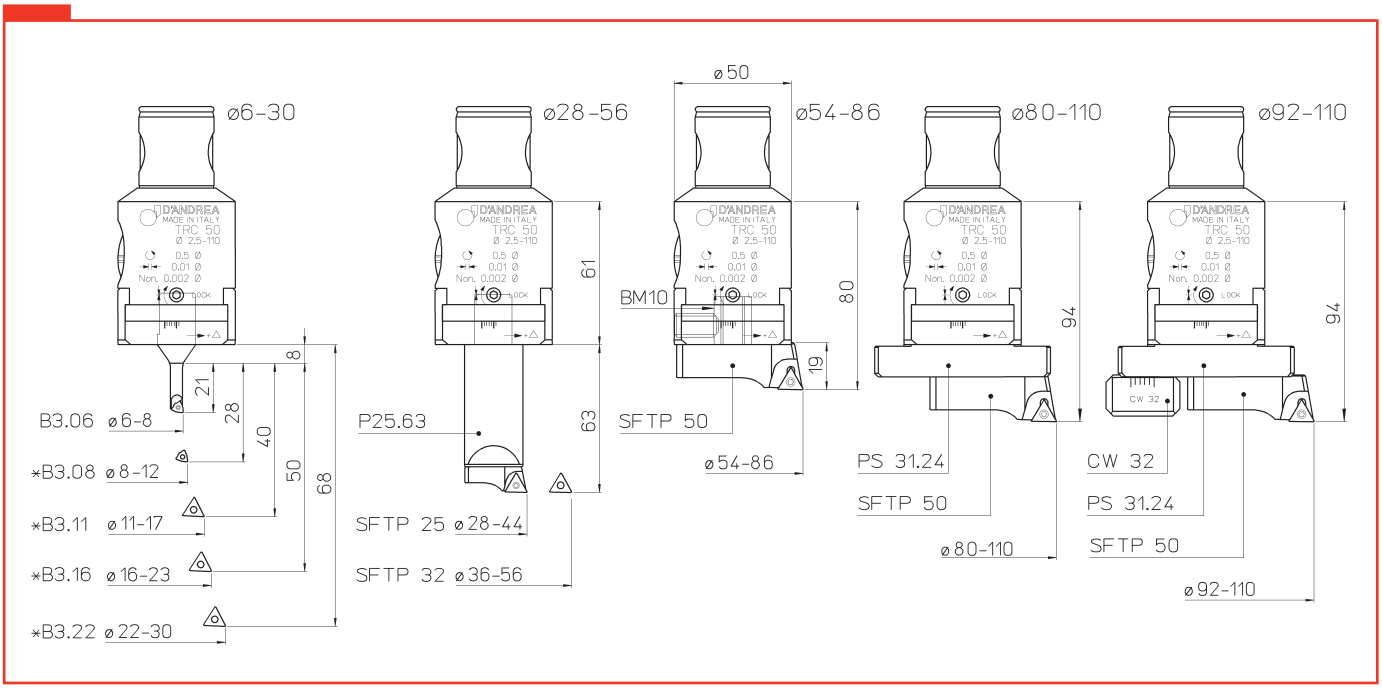

The boring head TRC 50 bores diameters from 6 to 110 mm.

- For bores from Ø 6 to 30 mm fit the tool B.. into seat and lock with screw (7). The cutting tool must be on the slide longitudinal axis.
- For bores from Ø 28 to 56 mm fit extension P25.63 into seat and lock with screw (7).
- For bores from Ø 54 to 86 mm fit sleeve BM10 into seat. Before tightening the screw (7) make sure that the latter engages the recess provided in sleeve BM10 which shall not project from the tool slide; if so, fit the sleeve overturned into seat. Fit the bit holder SF.. and secure it by the appropriate screw.
- For bores from Ø 80 to 110 mm fit the toolholder PS 31.24 in the slide and secure it by screws (9). Fit the bit holder SF.. on the toolholder and secure it by the screw.

* For a best flexibility of the TRC 50 kit, the working range of the B3.08, B3.11, B3.16, B3.22 tools is different from those suggested and reported on page 184.

Der Feinstbohrkopf TRC 50 dreht Durchmesser von 6 bis 110 mm aus.

- Bei Bohrungen mit Durchmesser von 6 bis 30 mm Werkzeug B.. in die Aufnahme einsetzen und mit Schraube (7) spannen. Versichern Sie sich, dass die Schneide der Wendeplatte auf der Längsachse des Schlittens liegt.
- Bei Bohrungen mit Durchmesser von 28 bis 56 mm Verlängerung P25.63 in die Aufnahme einsetzen und mit Schraube (7) spannen.
- Bei Bohrungen mit Durchmesser von 54 bis 86 mm Buchse BM10 in die Aufnahme einsetzen. Vor Anziehen der Schraube (7) darauf achten, dass sie im Einstich der Buchse BM10 eingreift und dass die Buchse aus dem Werkzeugschlitten nicht herausragt; sonst die Buchse umgekehrt einsetzen.Den Plattenhalter SF.. montieren und mit der passenden Schraube befestigen.
- Für Bohrungen von Ø 80 - 110 mm, Werkzeughalterung PS 31.24 auf dem Schlitten anbringen und mit Schrauben (9) blockieren. Sitz SF auf die Werkzeughalterung montieren und mit den Schrauben befestigen.

* Zur höheren Flexibilität des TRC 50 Sets ist der Arbeitsbereich der Werkzeuge B3.08, B3.11, B3.16, B3.22 anders als der, der auf Seite 184 empfohlen und angegeben ist.

Расточная головка Kit TRC 50 предназначена для растачивания отверстий диаметром от 6 до 110 мм.

- Для растачивания отверстий диаметром от 6 до 30 мм установите установите инструмент B.. в гнездо и затяните винт (7). Режущая кромка расточного инструмента должна совпадать с продольной осью салазок.
- Для растачивания отверстий диаметром от 28 до 56 мм установите удлинниттель P25.63 в гнездо и зафиксируйте винтом (7).
- Для растачивания отверстий диаметром от 54 до 86 мм вставте в гнездо переходную втулку BM10. Перед тем как затянуть винт (7), убедитесь, что втулка установлена правильно, т.е. винт (7) вошел в лыску втулки и втулка при этом не торчит из салазок. В противном случае переверните втулку и установите наоборот. Затем установите кассету SF.. и зажмите соответствующим винтом.
- Для отверстий Ø 80 до 110 мм установите державку PS 31.24 в салазки и закрепите винтами (9). Установите кассету SF.. в державку и зафиксируйте винтом.

* Для большего удобства потребителя в наборе kit TRC 50 рабочий диапазон инструментов B3.08, B3.11, B3.16, B3.22 отличается от указанного на стр. 184

Zakres wytaczania Za pomocą zestawu TRC 50 można wytaczać otwory o średnicach od Ø 6 do 110 mm.

- Aby wykonywać otwory z zakresu od Ø 6 do 30 mm należy wprowadzić w gniazdo nóż typu B.., blokując go za pomocą śruby (7) i upewniając się, że krawędź płytki znajduje się na wzdłużnej osi posuwu.
- Dla otworów od Ø 28 do 56 mm wprowadzić w gniazdo imak narzędziowy P25.63 blokując go śrubą (7). Następnie należy zamontować nóż typu SF.. blokując go odpowiednią śrubą.
- Dla otworów od Ø 54 do 86 mm wprowadzić w gniazdo tuleję BM10 blokując ją śrubą (7). Przed zablokowaniem należy upewnić się, czy śruba wpasuje się w wybranie wykonane w tulei BM10. Należy upewnić się także, czy tuleja nie wystaje ponad sanie narzędziowe. W przeciwnym razie należy tuleję zamontować odwrotnie. Następnie należy zamontować nóż typu SF.. blokując go odpowiednią śrubą.
- Dla otworów od Ø 80 do 110 mm umieścić na saniach narzędziowych imak narzędziowy PS 31.24 blokując go śrubami (9). Zamontować na imaku nóż SF.. blokując go śrubą.

* Aby uzyskać większą uniwersalność zestawu TRC 50, zakres wytaczania narzędzi B3.08, B3.11, B3.16, B3.22 jest różny od sugerowanego i podanego na stronie 184.

Con il Kit TRC 50 si alesano fori da Ø 6 a 110 mm.

- Per i fori da Ø 6 a 30 mm inserire nell'alloggiamento l'utensile B.. bloccandolo con la vite (7) assicurandosi che il tagliente dell'inserto si trovi sull'asse longitudinale della slitta.
- Per i fori da Ø 28 a 56 mm inserire nell'alloggiamento la prolunga P25.63 bloccandola con la vite (7).
- Per i fori da Ø 54 a 86 mm inserire nell'alloggiamento la bussola BM10. Prima di bloccare la vite (7) assicurarsi che la stessa entri nella nicchia ricavata nella bussola BM10 prestando attenzione che la bussola non sporga dalla slitta altrimenti va inserita capovolta. Montare il seggio SF.. bloccandolo con l'apposita vite.
- Per i fori da Ø 80 a 110 mm inserire nella slitta il portautensile PS 31.24 bloccandolo con le viti (9). Montare sul portautensili il seggio SF.. bloccandolo con la vite.

* Per una maggiore flessibilità del Kit TRC 50 il campo di lavoro degli utensili B3.08, B3.11, B3.16, B3.22 è differente da quello suggerito e riportato a pag. 184.

Kit Testarossa | Set Testarossa | Наборы расточных головок Kit Testarossa | Zestaw Testarossa | Kit Testarossa

K01 TRC 63

Ø 6 ~ 125

KIT K01 TRC 63

1 TRC 63
1 B3.06
1 B3.08
1 B3.11
1 B3.16
1 B3.22
1 PS31.28
1 P22.28
1 SFTP 32
1 SFTP50
1 CW 32
5 TPGX 090202L DC100
1 TPGX 110302L DC100
2 WCGT 020102L DC100

10 µm
nonio vernier 2 µm

REF.	CODE	Ø
K01 TRC 63	65 50 163 1063 1	6 ~ 125

TRC 63 COMPONENTS | TRC 63 BAUTEILE | КОМПОНЕНТЫ TRC 63 | BUDOWA TRC 63 | COMPONENTI TRC 63

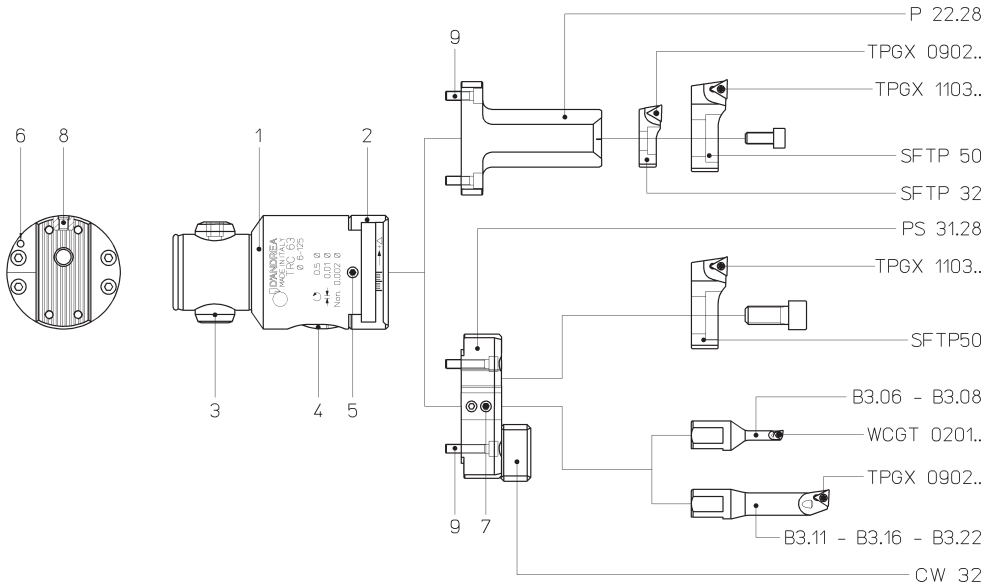

COMPONENTS

1. Body
2. Tool slide
3. Expanding pin
4. Vernier scale
5. Slide lock screw
6. Coolant outlet
7. Tool lock screw
8. Oiler
9. Toolholder lock screws

BAUTEILE

1. Körper
2. Werkzeugschlitten
3. Spreizbolzen
4. Nonius
5. Werkzeugschlitten-klemmschraube
6. Kühlmittelaustritt
7. Werkzeugklemmschraube
8. Schmiernippel
9. Werkzeughalter-spannschrauben

КОМПОНЕНТЫ

1. Корпус
2. Салазки
3. Фиксирующий винт
4. Шкала нониуса
5. Винт фиксации салазок
6. Выходное отверстие канала подачи СОЖ
7. Винт фиксации инструмента
8. Масленка
9. Винт фиксации оправок

BUDOWA GŁOWICY

1. Korpus
2. Sanie narzędziowe
3. Promieniowy sworzeń rozporowy
4. Podziałka noniusza
5. Śruba blokująca sanie narzędziowe
6. Dysza chłodzenia
7. Śruba mocująca nóż wytaczak
8. Smarownica
9. Śruba blokująca

COMPONENTI

1. Corpo
2. Slitta portautensili
3. Perno radiale espandibile
4. Nonio
5. Vite bloccaggio slitta
6. Ugello uscita refrigerante
7. Vite bloccaggio utensili
8. Oliatore
9. Viti bloccaggio portautensili

KIT - TRC

Kit Testarossa | **Set Testarossa** | **Рабочий диапазон** | **Zestaw Testarossa** | **Kit Testarossa**

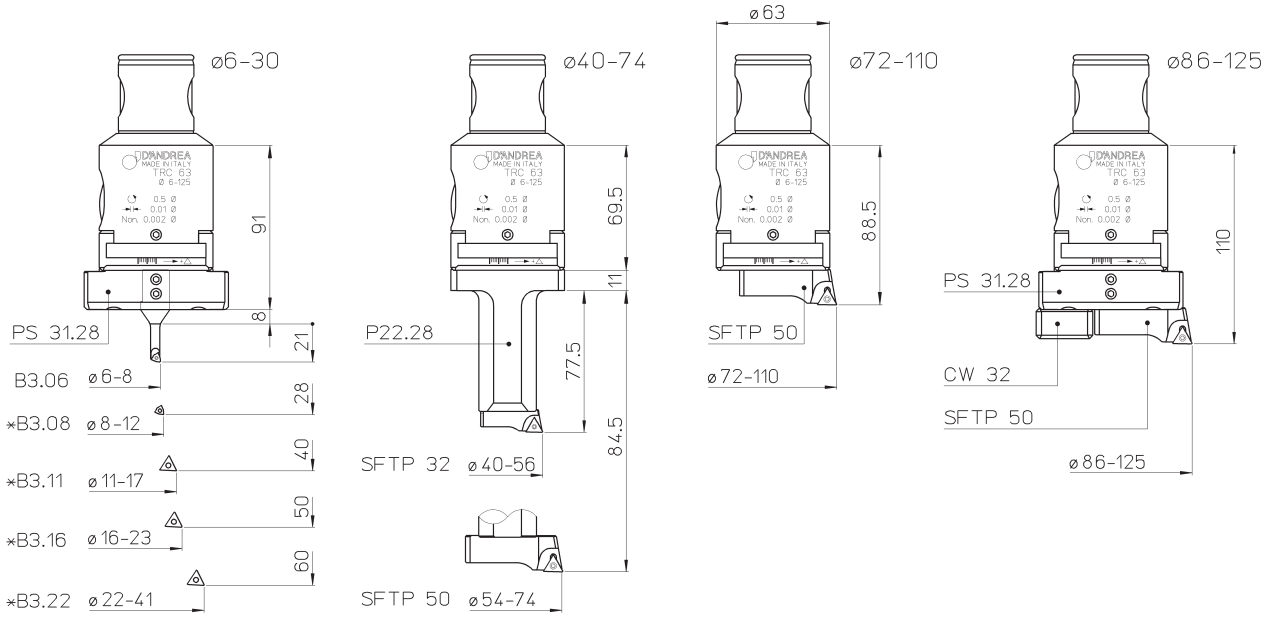

The boring head TRC 63 bores diameters from 6 to 125 mm.

- For bores from Ø 6 to 41 mm the toolholder PS 31.28 in the slide and secure it by screws (9) fit the tool B.. into seat and lock with screw (7). The cutting tool must be on the slide longitudinal axis.
- For bores from Ø 40 to 74 mm fit extension P22.28 into seat and lock with screw (9).
- For bores from Ø 72 to 110 mm fit in the slide the bit holder SF.. and secure it by the screw.
- For bores from Ø 86 to 125 mm fit the toolholder PS 31.28 in the slide and secure it by screws (9). Fit the bit holder SF.. on the toolholder and secure it by the screw.

* For a best flexibility of the TRC 63 kit, the working range of the B3.08, B3.11, B3.16, B3.22 tools is different from those suggested and reported on page 184.

Mit dem Kit TRC 63 können Bohrungen von Ø 6 -125 mm vorgenommen werden.

- Für Bohrungen von Ø 6 bis 41 mm das Werkzeug PS 31.28 auf dem Schlitten anbringen und mit den Schrauben (9) befestigen. Werkzeug B in den Sitz einführen und mit Schraube (7) blockieren. Sicherstellen, dass sich die Schneide des Einsatzes auf der Längsachse des Schlittens befindet.
- Bei Bohrungen mit Durchmesser von 40 bis 74 mm Verlängerung P22.28 in die Aufnahme einsetzen und mit Schraube (9) spannen.
- Für Bohrungen von Ø 72 - 110 mm Sitz SF auf dem Schlitten anbringen und mit der Schraube befestigen.
- Für Bohrungen von Ø 86 - 125 mm, Werkzeughalterung PS 31.28 auf dem Schlitten anbringen und mit Schrauben (9) blockieren. Sitz SF auf die Werkzeughalterung montieren und mit den Schrauben befestigen.

* Zur höheren Flexibilität des TRC 63 Sets ist der Arbeitsbereich der Werkzeuge B3.08, B3.11, B3.16 und B3.22 abweichend von dem auf Seite 184 angegebenen.

Расточная головка Kit TRC 63 предназначена для растачивания отверстий диаметром от 6 до 125 мм.

- Для растачивания отверстий диаметром от 6 до 41 мм удлинитель PS 31.28 устанавливается на салазки и фиксируется винтом (9). Режущая кромка расточного инструмента должна совпадать с продольной осью салазок.
- Для отверстий от Ø 40 до 74 мм установите удлинитель P22.28 в гнездо и зафиксируйте винтом (9).
- Для растачивания отверстий диаметром от 72 до 110 мм установите кассету SF.. в гнездо и зафиксируйте винтом (7).
- Для растачивания отверстий диаметром от 86 до 125 мм установите удлинитель PS.. на салазки и затяните винт (9). Затем установите кассету SF.. и зажмите соответствующим винтом.

* Для большего удобства потребителя в наборе kit TRC 63 рабочий диапазон инструментов B3.08, B3, B3.16, B3.22 отличается от указанного на стр. 184

Za pomocą zestawu TRC 63 można wytaczać otwory o średnicach od Ø 6 do 125 mm.

- Aby wykonywać otwory z zakresu od Ø 6 do 41 mm należy umieścić na saniach narzędziowych imak narzędziowy PS 31.28 blokując go śrubą (9). Zamontować nóż typu B.., blokując go za pomocą śruby (7) i upewniając się, że krawędź płytki znajduje się na wzdłużnej osi posuwu.
- Dla otworów od Ø 40 do 74 mm umieścić w gnieździe imak narzędziowy P 22.28 blokując go śrubą (9).
- Dla otworów od Ø 72 do 110 mm umieścić na saniach narzędziowych odpowiedni nóż typu SF.. blokując go śrubami.
- Dla otworów od Ø 86 do 125 mm umieścić na saniach narzędziowych imak narzędziowy PS 31.28 blokując go śrubami (9). Zamontować na imaku nóż SF.. blokując go śrubą.

* Aby uzyskać większą uniwersalność zestawów TRC 63, zakres wytaczania narzędzi B3.08, B3.11, B3.16, B3.22 jest różny od sugerowanego i podanego na stronie 184.

Con il Kit TRC 63 si alesano fori da Ø 6 a 125 mm.

- Per i fori da Ø 6 a 41 mm posizionare sulla slitta il portautensile PS 31.28 bloccandolo con le viti (9), inserire nell'alloggiamento l'utensile B.. bloccandolo con la vite (7) assicurandosi che il tagliente dell'inserto si trovi sull'asse longitudinale della slitta.
- Per i fori da Ø 40 a 74 mm inserire nell'alloggiamento la prolunga P22.28 bloccandola con le viti (9).
- Per i fori da Ø 72 a 110 mm posizionare sulla slitta il seggio SF.. bloccandolo con la vite.
- Per i fori da Ø 86 a 125 mm posizionare sulla slitta il portautensile PS 31.28 bloccandolo con le viti (9). Montare sul portautensile il seggio SF.. bloccandolo con la vite.

* Per una maggiore flessibilità del Kit TRC 63 il campo di lavoro degli utensili B3.08, B3.11, B3.16, B3.22 è differente da quello suggerito e riportato a pag. 184 D'Andrea Toolholders.

Kit Testarossa | Set Testarossa | Наборы расточных головок Kit Testarossa | Zestaw Testarossa | Kit Testarossa

K01 TRC 80

Ø 6 ~ 200

KIT K01 TRC 80

1 TRC 80
1 B3.06
1 B3.08
1 B3.11
1 B3.16
1 B3.22
1 PS31.28
1 PS32.28
1 PS33.28
1 P22.28
1 SFTP32
1 SFTP50
1 CW 32
5 TPGX 090202L DC100
1 TPGX 110302L DC100
2 WCGT 020102L DC100

10 µm
nonio
vernier 2 µm

REF.	CODE	Ø
K01 TRC 80	65 50 180 1080 1	6 ~ 200

TRC 80 COMPONENTS | TRC 80 BAUTEILE | КОМПОНЕНТЫ TRC 80 | BUDOWA TRC 80 | COMPONENTI TRC 80

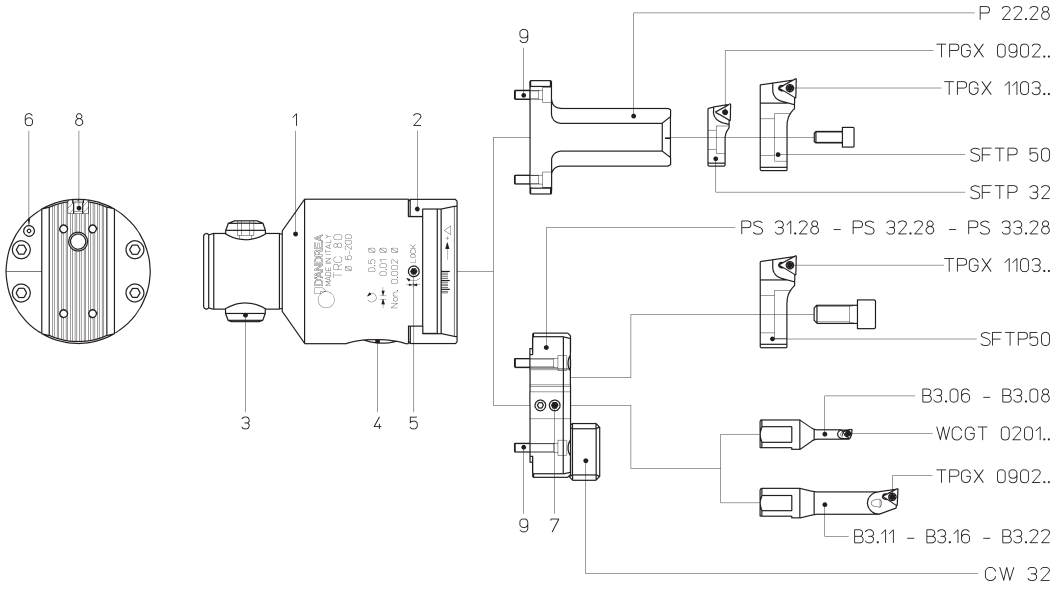

COMPONENTS

1. Body
2. Tool slide
3. Expanding pin
4. Vernier scale
5. Slide lock screw
6. Coolant outlet
7. Tool lock screw
8. Oiler
9. Toolholder lock screws

BAUTEILE

1. Körper
2. Werkzeugschlitten
3. Spreizbolzen
4. Nonius
5. Werkzeugschlitten-klemmschraube
6. Kühlmittelaustritt
7. Werkzeugklemmschraube
8. Schmiernippel
9. Werkzeughalter-spannschrauben

КОМПОНЕНТЫ

1. Корпус
2. Салазки
3. Фиксирующий винт
4. Шкала нониуса
5. Винт фиксации салазок
6. Выходное отверстие канала подачи СОЖ
7. Винт фиксации инструмента
8. Масленка
9. Винт фиксации оправок

BUDOWA GŁOWICY

1. Korpus
2. Sanie narzędziowe
3. Promieniowy sworzeń rozporowy
4. Podziałka noniusza
5. Śruba blokująca sanie narzędziowe
6. Dysza chłodzenia
7. Śruba mocująca nóż wytaczak
8. Smarownica
9. Śruba blokująca

COMPONENTI

1. Corpo
2. Slitta portautensili
3. Perno radiale espandibile
4. Nonio
5. Vite bloccaggio slitta
6. Ugello uscita refrigerante
7. Vite bloccaggio utensili
8. Oliatore
9. Viti bloccaggio portautensili

KIT - TRC

Kit Testarossa **Set Testarossa** **Рабочий диапазон** **Zestaw Testarossa** **Kit Testarossa**

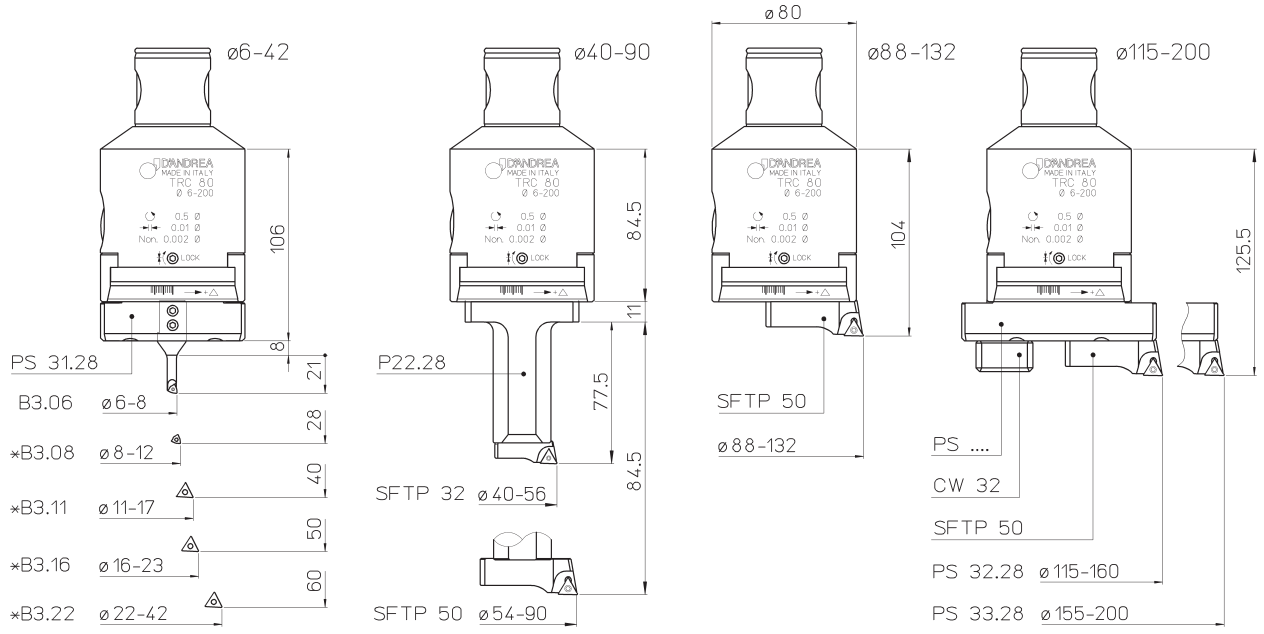

The boring head TRC 80 bores diameters from 6 to 200 mm.

- For bores from Ø 6 to 42 mm the toolholder PS 31.28 in the slide and secure it by screws (9) fit the tool B.. into seat and lock with screw (7). The cutting tool must be on the slide longitudinal axis.
- For bores from Ø 40 to 90 mm fit extension P22.28 into seat and lock with screw (9).
- For bores from Ø 88 to 132 mm fit in the slide the bit holder SF.. and secure it by the screw.
- For bores from Ø 115 to 200 mm fit the toolholder PS .... in the slide and secure it by screws (9). Fit the bit holder SF.. on the toolholder and secure it by the screw.

* For a best flexibility of the TRC 80 kit, the working range of the B3.08, B3.11, B3.16, B3.22 tools is different from those suggested and reported on page 184.

Mit dem Kit TRC 80 können Bohrungen von Ø 6 - 200 mm vorgenommen werden.

- Für Bohrungen von Ø 6 bis 42 mm das Werkzeug PS 31.28 auf dem Schlitten anbringen und mit den Schrauben (9) befestigen. Werkzeug B in den Sitz einführen und mit Schraube (7) blockieren. Sicherstellen, dass sich die Schneide des Einsatzes auf der Längsachse des Schlittens befindet.
- Bei Bohrungen mit Durchmesser von 40 bis 90 mm Verlängerung P22.28 in die Aufnahme einsetzen und mit Schraube (9) spannen.
- Für Bohrungen von Ø 88 - 132 mm Sitz SF auf dem Schlitten anbringen und mit der Schraube befestigen.
- Für Bohrungen von Ø 115 - 200 mm, Werkzeughalterung PS…. auf dem Schlitten anbringen und mit Schrauben (9) blockieren. Sitz SF… auf die Werkzeughalterung montieren und mit den Schrauben befestigen.

* Zur höheren Flexibilität des TRC 80 Sets ist der Arbeitsbereich der Werkzeuge B3.08, B3.11, B3.16 und B3.22 abweichend von dem auf Seite 184 angegebenen.

Расточная головка Kit TRC 80 предназначена для растачивания отверстий диаметром от 6 до 200 мм.

- Для растачивания отверстий диаметром от 6 до 42 мм удлинитель PS 31.28 устанавливается на салазки и фиксируется винтом (9). Режущая кромка расточного инструмента должна совпадать с продольной осью салазок.
- Для отверстий от Ø 40 до 90 мм установите удлинитель P22.28 в гнездо и зафиксируйте винтом (9).
- Для растачивания отверстий диаметром от 88 до 132 мм установите кассету SF.. в гнездо и зафиксируйте винтом (7).
- Для растачивания отверстий диаметром от 115 до 200 мм установите удлинитель PS.. на салазки и затяните винт (9). Затем установите кассету SF.. и зажмите соответствующим винтом.

* Для большего удобства потребителя в наборе kit TRC 80 рабочий диапазон инструментов B3.08, B3.11, B3.16, B3.22 отличается от указанного на стр. 184

Za pomocą zestawu TRC 80 można wytaczać otwory o średnicach od Ø 6 do 200 mm.

- Aby wykonywać otwory z zakresu od Ø 6 do 42 mm należy umieścić na saniach narzędziowych imak narzędziowy PS 31.28 blokując go śrubą (9). Zamontować nóż typu B.., blokując go za pomocą śruby (7) i upewniając się, że krawędź płytki znajduje się na wzdłużnej osi posuwu.
- Dla otworów od Ø 40 do 90 mm umieścić w gnieździe imak narzędziowy P 22.28 blokując go śrubą (9).
- Dla otworów od Ø 88 do 132 mm umieścić na saniach narzędziowych odpowiedni nóż typu SF.. blokując go śrubami (9).
- Dla otworów od Ø 115 do 200 mm umieścić na saniach narzędziowych imak narzędziowy PS ... blokując go śrubami (9). Zamontować na imaku nóż SF.. blokując go śrubą.

* Aby uzyskać większą uniwersalność zestawów TRC 80, zakres wytaczania narzędzi B3.08, B3.11, B3.16, B3.22 jest różny od sugerowanego i podanego na stronie 184.

Con il Kit TRC 80 si alesano fori da Ø 6 a 200 mm.

- Per i fori da Ø 6 a 42 mm posizionare sulla slitta il portautensile PS 31.28 bloccandolo con le viti (9), inserire nell'alloggiamento l'utensile B.. bloccandolo con la vite (7) assicurandosi che il tagliente dell'inserto si trovi sull'asse longitudinale della slitta.
- Per i fori da Ø 40 a 90 mm inserire nell'alloggiamento la prolunga P22.28 bloccandola con le viti (9).
- Per i fori da Ø 88 a 132 mm posizionare sulla slitta il seggio SF.. bloccandolo con la vite.
- Per i fori da Ø 115 a 200 mm posizionare sulla slitta il portautensile PS .... bloccandoli con le viti (9). Montare sul portautensile il seggio SF.. bloccandolo con la vite.

* Per una maggiore flessibilità del Kit TRC 80 il campo di lavoro degli utensili B3.08, B3.11, B3.16, B3.22 è differente da quello suggerito e riportato a pag. 184 D'Andrea Toolholders.

Balanceable kit HSB | Auswuchtbares Set HSB | Наборы расточных головок Kit Testarossa HSB | Zestaw HSB z możliwością wyrównoważania | Kit Testarossa bilanciabile HSB

K01 TRM 32 HSB

Ø 2.5 ~ 12

RPM MAX 20.000

KIT K01 TRM 32 HSB

1 TRM 32 HSB
1 B1.02
1 B1.04
1 B1.06
1 B1.08
1 B1.10
5 TPGX 090202L DC100
2 WCGT 020102L DC100

2 µm

REF.	CODE	Ø
K01 TRM 32 HSB	65 50 032 3032 1	2.5 ~ 12

TRM 32 HSB COMPONENTS | **TRM 32 HSB BAUTEILE** | **КОМПОНЕНТЫ TRM 32 HSB** | **BUDOWA TRM 32 HSB** | **COMPONENTI TRM 32 HSB**

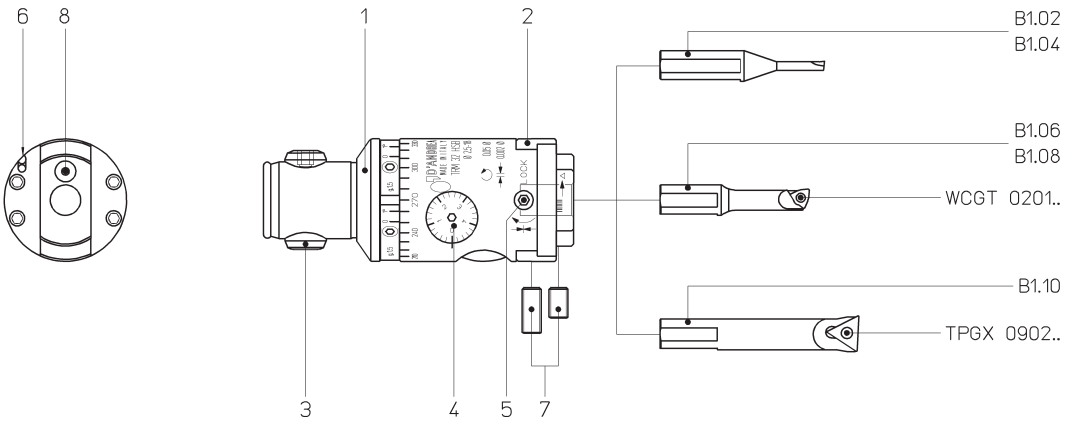

KIT - TRM

Working range | **Arbeitsbereich** | **Рабочий диапазон** | **Zakres wytaczania** | **Campo di lavoro**

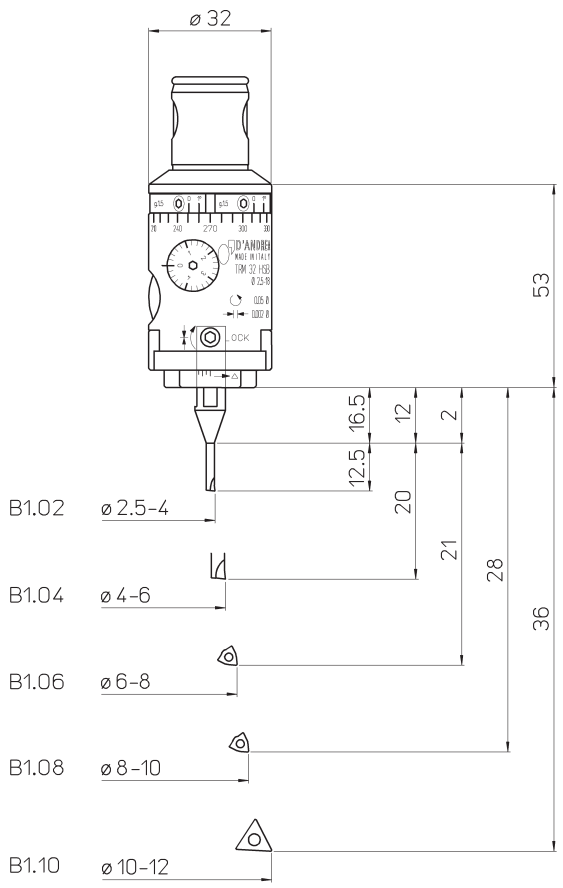

COMPONENTS

1. Body
2. Tool slide
3. Expanding pin
4. Micrometric vernier scale
5. Slide lock screw
6. Coolant outlet
7. Tool lock screw
8. Oiler

The boring head TRM 32 HSB bores diameters from 2.5 to 12 mm.

- Fit the tool B.. into seat and lock with screw (7). The cutting tool must be on the slide longitudinal axis.

BAUTEILE

1. Körper
2. Werkzeugschlitten
3. Spreizbolzen
4. Mikrometrischer Nonius
5. Werkzeugschlitten-klemmschraube
6. Kühlmittelaustritt
7. Werkzeugklemmschraube
8. Schmiernippel

Der Kopf TRM 32 HSB dreht Durchmesser von 2,5 bis 12 mm aus.

- Werkzeug B.. in die Aufnahme einsetzen und mit Schraube (7) spannen. Versichern Sie sich, dass die Schneide der Wendeplatte auf der Längsachse des Schlittens liegt.

КОМПОНЕНТЫ

1. Корпус
2. Салазки
3. Разжимной фиксирующий винт
4. Микрометрическая шкала нониуса
5. Винт фиксации салазок
6. Выходное отверстие канала подачи СОЖ
7. Винт фиксации инструмента
8. Масленка Расточная головка Kit

TRM 32 HSB предназначена для растачивания отверстий диаметром от 2,5 до 12 мм.

- Установите инструмент B.. в гнездо и затяните винт (7). Режущая кромка расточного инструмента должна совпадать с продольной осью салазок.

BUDOWA GŁOWICY

1. Korpus
2. Sanie narzędziowe
3. Promieniowy sworzeń rozporowy
4. Skala mikrometryczna
5. Śruba blokująca sanie narzędziowe
6. Dysza chłodzenia
7. Śruba mocująca nóż wytaczak
8. Smarownica

Za pomocą zestawu TRM 32 HSB można wytaczać otwory o średnicach od Ø 2,5 do 12 mm.

- Wprowadzić w gniazdo narzędzie B.. blokując je za pomocą śruby (7) i upewniając się, że krawędź płytki znajduje się na wzdłużnej osi posuwu.

COMPONENTI

1. Corpo
2. Slitta portautensili
3. Perno radiale espandibile
4. Nonio micrometrico
5. Vite bloccaggio slitta
6. Uscita refrigerante
7. Vite bloccaggio utensili
8. Oliatore

Con il Kit TRM 32 HSB si alesano fori da Ø 2,5 a 12 mm.

- Inserire nell'alloggiamento l'utensile B.. bloccandolo con la vite (7) assicurandosi che il tagliente dell'inserto si trovi sull'asse longitudinale della slitta.

Balanceable kit HSB | Auswuchtbares Set HSB | Наборы расточных головок Kit Testarossa HSB | Zestaw HSB z możliwością wyrównoważania | Kit Testarossa bilanciabile HSB

K01 TRM 50 HSB

Ø 6 ~ 22

RPM MAX 20.000

KIT K01 TRM 50 HSB

1 TRM 50 HSB
1 B3.06
1 B3.08
1 B3.10
1 B3.12
1 B3.14
1 B3.16
1 B3.18
5 TPGX 090202L DC100
2 WCGT 020102L DC100

2 µm

REF.	CODE	Ø
K01 TRM 50 HSB	65 50 050 3050 1	6 ~ 22

TRM 50 HSB COMPONENTS | TRM 50 HSB BAUTEILE | КОМПОНЕНТЫTRM 50 HSB | BUDOWA TRM 50 HSB | COMPONENTI TRM 50 HSB

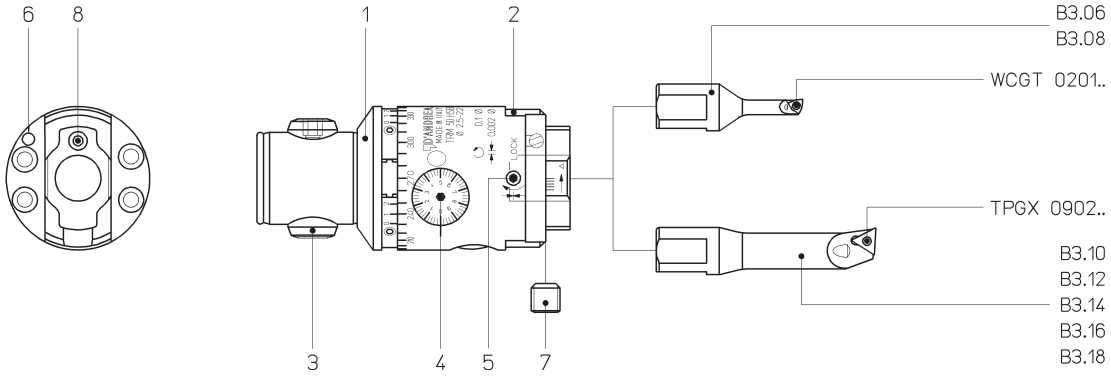

KIT - TRM

Working range | **Arbeitsbereich** | **Рабочий диапазон** | **Zakres wytaczania** | **Campo di lavoro**

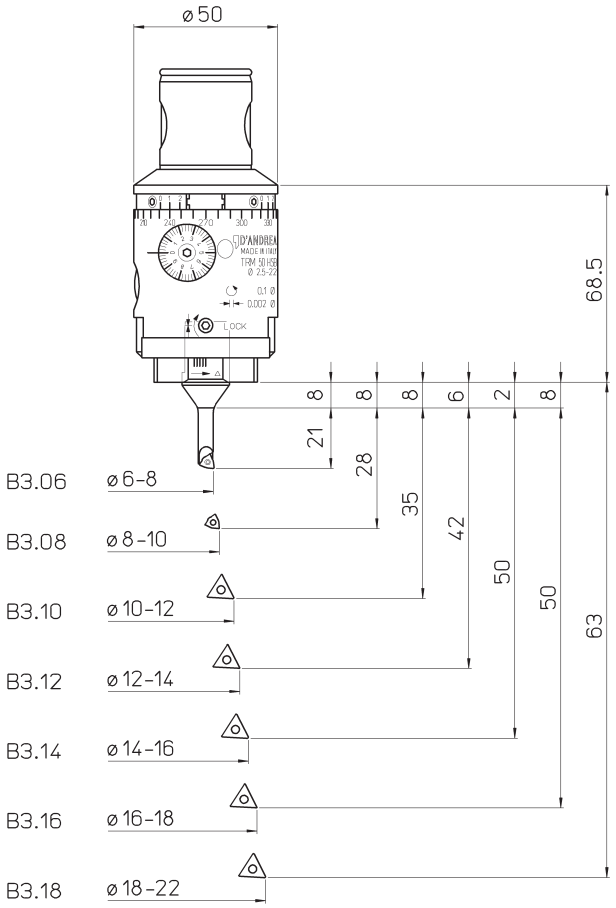

COMPONENTS

1. Body
2. Tool slide
3. Expanding pin
4. Micrometric vernier scale
5. Slide lock screw
6. Coolant outlet
7. Tool lock screw
8. Oiler

The boring head TRM 50 HSB bores diameters from 6 to 22 mm.

- Fit the tool B.. into seat and lock with screw (7). The cutting tool must be on the slide longitudinal axis.

BAUTEILE

1. Körper
2. Werkzeugschlitten
3. Spreizbolzen
4. Mikrometrischer Nonius
5. Werkzeugschlitten-klemmschraube
6. Kühlmittelaustritt
7. Werkzeugklemmschraube
8. Schmiernippel

Der Feinstbohrkopf TRM 50 HSB dreht Durchmesser von 6 bis 22 mm aus.

- Werkzeug B.. in die Aufnahme einsetzen und mit Schraube (7) spannen. Versichern Sie sich, dass die Schneide der Wendeplatte auf der Längsachse des Schlittens liegt.

КОМПОНЕНТЫ

1. Корпус
2. Салазки
3. Разжимной фиксирующий винт
4. Микрометрическая шкала нониуса
5. Винт фиксации салазок
6. Выходное отверстие канала подачи СОЖ
7. Винт фиксации инструмента
8. Масленка

Расточная головка Kit TRM 50 HSB предназначена для растачивания отверстий диаметром от 6 до 22 мм.

- Установите инструмент B.. в гнездо и затяните винт (7). режущая кромка расточного инструмента должна совпадать с продольной осью салазок.

BUDOWA GŁOWICY

1. Korpus
2. Sanie narzędziowe
3. Promieniowy sworzeń rozporowy
4. Skala mikrometryczna
5. Śruba blokująca sanie narzędziowe
6. Dysza chłodzenia
7. Śruba mocująca nóż wytaczak
8. Smarownica

Za pomocą zestawu TRM 50 HSB można wytaczać otwory o średnicach od Ø 6 do 22 mm.

- Wprowadzić w gniazdo narzędzie B.. blokując je za pomocą śruby (7) i upewniając się, że krawędź płytki znajduje się na wzdłużnej osi posuwu.

COMPONENTI

1. Corpo
2. Slitta portautensili
3. Perno radiale espandibile
4. Nonio micrometrico
5. Vite bloccaggio slitta
6. Ugello uscita refrigerante
7. Vite bloccaggio utensili
8. Oliatore

Con il Kit TRM 50 HSB si alesano fori da Ø 6 a 22 mm.

- Inserire nell'alloggiamento l'utensile B.. bloccandolo con la vite (7) assicurandosi che il tagliente dell'inserto si trovi sull'asse longitudinale della slitta.

Kit Testarossa | Set Testarossa | Наборы расточных головок Kit Testarossa | Zestaw Testarossa | Kit Testarossa

K01 TRM 50

Ø 6 ~ 108

KIT K01 TRM

1 TRM 50
1 B3.06
1 B3.08
1 B3.11
1 B3.16
1 B3.22
1 PS 31.24
1 P25.63
1 SFTP25
1 SFTP32
1 SFTP50
1 BM10
1 CW 32
5 TPGX 090202L DC100
1 TPGX 110302L DC100
2 WCGT 020102L DC100

2 µm

REF.	CODE	Ø
K01 TRM 50	65 50 050 1050 1	6 ~ 108

TRM 50 COMPONENTS | TRM 50 BAUTEILE | КОМПОНЕНТЫ TRM 50 | BUDOWA TRM 50 | COMPONENTI TRM 50

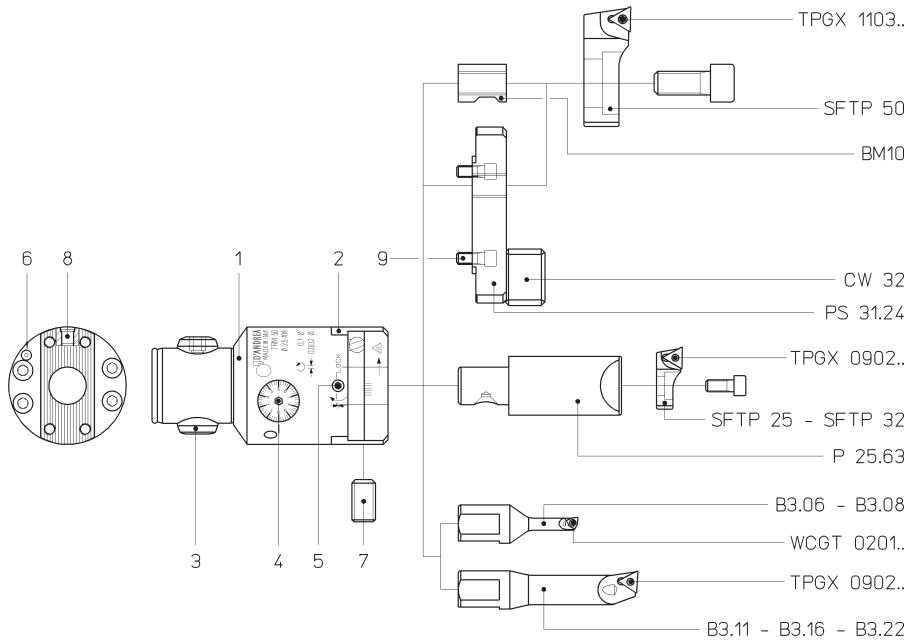

COMPONENTS

1. Body
2. Tool slide
3. Expanding pin
4. Micrometric vernier scale
5. Slide lock screw
6. Coolant outlet
7. Tool lock screw
8. Oiler

BAUTEILE

1. Körper
2. Werkzeugschlitten
3. Spreizbolzen
4. Mikrometrischer Nonius
5. Werkzeugschlitten-klemmschraube
6. Kühlmittelaustritt
7. Werkzeugklemmschraube
8. Schmiernippel

КОМПОНЕНТЫ

1. Корпус
2. Салазки
3. Разжимной фиксирующий винт
4. Микрометрическая шкала нониуса
5. Винт фиксации салазок
6. Выходное отверстие канала подачи СОЖ
7. Винт фиксации инструмента
8. Масленка

BUDOWA GŁOWICY

1. Korpus
2. Sanie narzędziowe
3. Promieniowy sworzeń rozporowy
4. Skala mikrometryczna
5. Śruba blokująca sanie narzędziowe
6. Dysza chłodzenia
7. Śruba mocująca nóż wytaczak
8. Smarownica

COMPONENTI

1. Corpo
2. Slitta portautensili
3. Perno radiale espandibile
4. Nonio micrometrico
5. Vite bloccaggio slitta
6. Ugello uscita refrigerante
7. Vite bloccaggio utensili
8. Oliatore

KIT - TRM

Working range **Arbeitsbereich** **Рабочий диапазон** **Zakres wytaczania** **Campo di lavoro**

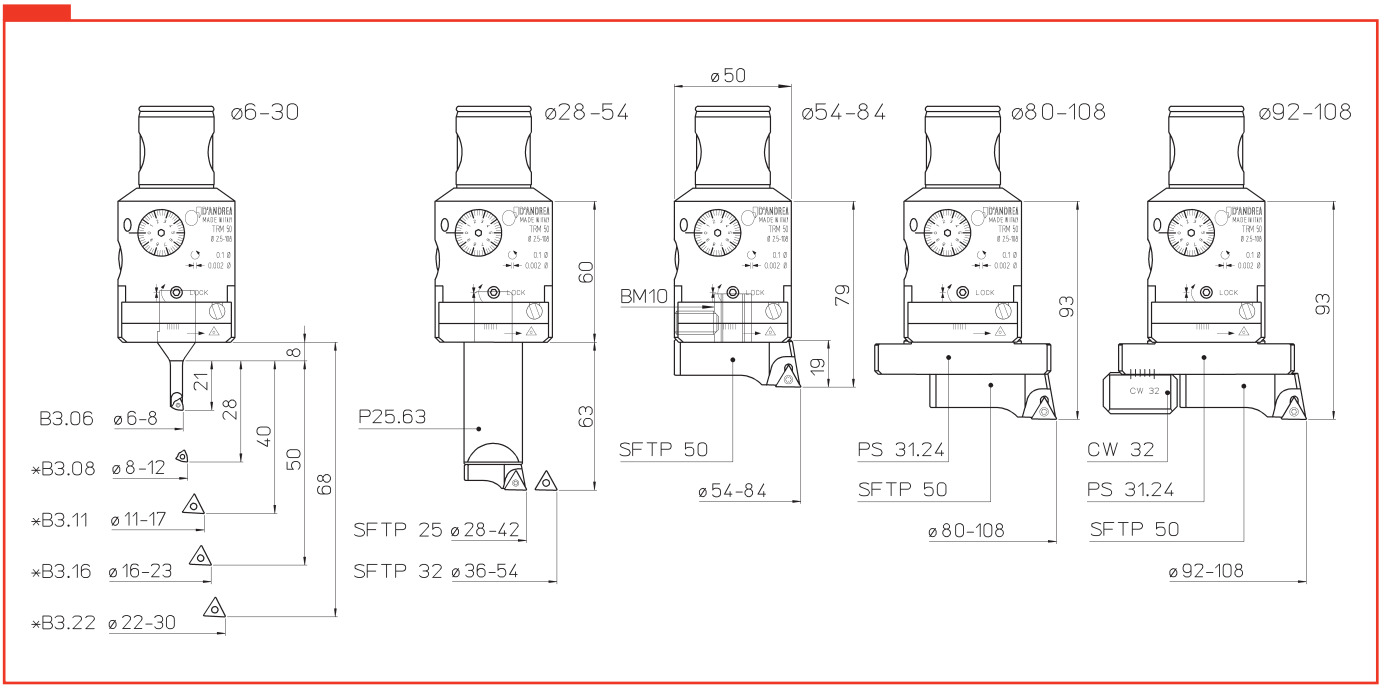

The boring head TRM 50 bores diameters from 6 to 108 mm.

- For bores from Ø 6 to 30 mm fit the tool B.. into seat and lock with screw (7). The cutting tool must be on the slide longitudinal axis.
- For bores from Ø 28 to 54 mm fit extension P25.63 into seat and lock with screw (7).
- For bores from Ø 54 to 84 mm fit sleeve BM10 into seat. Before tightening the screw (7) make sure that the latter engages the recess provided in sleeve BM10 which shall not project from the tool slide; if so, fit the sleeve overturned into seat. Fit the bit holder SF.. and secure it by the appropriate screw.
- For bores from Ø 80 to 108 mm fit the toolholder PS 31.24 in the slide and secure it by screws (9). Fit the bit holder SF.. on the toolholder and secure it by the screw.

* For a best flexibility of the TRM 50 kit, the working range of the B3.08, B3.11, B3.16, B3.22 tools is different from those suggested and reported on page 184.

Der Feinstbohrkopf TRM 50 dreht Durchmesser von 6 bis 108 mm aus.

- Bei Bohrungen mit Durchmesser von 6 bis 30 mm Werkzeug B.. in die Aufnahme einsetzen und mit Schraube (7) spannen. Versichern Sie sich, dass die Schneide der Wendeplatte auf der Längsachse des Schlittens liegt.
- Bei Bohrungen mit Durchmesser von 28 bis 54 mm Verlängerung P25.63 in die Aufnahme einsetzen und mit Schraube (7) spannen.
- Bei Bohrungen mit Durchmesser von 54 bis 84 mm Buchse BM10 in die Aufnahme einsetzen. Vor Anziehen der Schraube (7) darauf achten, dass sie im Einstich der Buchse BM10 eingreift und dass die Buchse aus dem Werkzeugschlitten nicht herausragt; sonst die Buchse umgekehrt einsetzen.Den Plattenhalter SF.. montieren und mit der passenden Schraube befestigen.
- Für Bohrungen von Ø 80 - 108 mm, Werkzeughalterung PS 31.24 auf dem Schlitten anbringen und mit Schrauben (9) blockieren. Sitz SF auf die Werkzeughalterung montieren und mit den Schrauben befestigen.

* Zur höheren Flexibilität des TRM 50 Sets ist der Arbeitsbereich der Werkzeuge B3.08, B3.11, B3.16, B3.22 anders als der, der auf Seite 184 empfohlen und angegeben ist.

Расточная головка Kit TRM 50 предназначена для растачивания отверстий диаметром от 6 до 108 мм.

- Для растачивания отверстий диаметром от 6 до 30 мм установите инструмент B.. в гнездо и затяните винт (7). Режущая кромка расточного инструмента длжна совпадать с продольной осью салазок.
- Для растачивания отверстий диаметром от 28 до 54 мм устано P25.63 в гнездо и вите удлинниттель зафиксируйте винтом (7).
- Для растачивания отверстий диаметром от 54 до 84 мм вставьте в гнездо переходную втулку BM10. Перед тем как затянуть винт (7), убедитесь, что втулка установлена правильно, т.е. винт (7) вошел в лыску втулки и втулка при этом не торчит из салазок. В противном случае переверните втулку и установите наоборот. Затем установите кассету SF... и зажмите соответствующим винтом.
- Для отверстий Ø 80 до 108 мм установите державку PS 31.24 в салазки и закрепите винтами (9). Установите кассету SF.. в державку и зафиксируйте винтом.

* Для большего удобства потребителя в наборе kit TRM 50 рабочий диапазон инструментов B3.08, B3.11, B3.16, B3.22 отличается от указанного на стр. 184

Za pomocą zestawu TRM 50 można wytaczać otwory o średnicach od Ø 6 do 108 mm.

- Aby wykonywać otwory z zakresu od Ø 6 do 30 mm należy wprowadzić w gniazdo nóż typu B.., blokując go za pomocą śruby (7) i upewniając się, że krawędź płytki znajduje się na wzdłużnej osi posuwu.
- Dla otworów od Ø 28 do 54 mm wprowadzić w gniazdo imak narzędziowy P25.63 blokując go śrubą (7). Następnie należy zamontować nóż typu SF.. blokując go odpowiednią śrubą.
- Dla otworów od Ø 54 do 84 mm wprowadzić w gniazdo tuleję BM10 blokując ją śrubą (7). Przed zablokowaniem należy upewnić się, czy śruba wpasuje się w wybranie wykonane w tulei BM10. Należy upewnić się także, czy tuleja nie wystaje ponad sanie narzędziowe. W przeciwnym razie należy tuleję zamontować odwrotnie. Następnie należy zamontować nóż typu SF.. blokując go odpowiednią śrubą.
- Dla otworów od Ø 80 do 108 mm umieścić na saniach narzędziowych imak narzędziowy PS 31.24 blokując go śrubami (9). Zamontować na imaku nóż SF.. blokując go śrubą.

* Aby uzyskać większą uniwersalność zestawu TRM 50, zakres wytaczania narzędzi B3.08, B3.11, B3.16, B3.22 jest różny od sugerowanego i podanego na stronie 184

Con il Kit TRM 50 si alesano fori da Ø 6 a 108 mm.

- Per i fori da Ø 6 a 30 mm inserire nell'alloggiamento l'utensile B.. bloccandolo con la vite (7) assicurandosi che il tagliente dell'inserto si trovi sull'asse longitudinale della slitta.
- Per i fori da Ø 28 a 54 mm inserire nell'alloggiamento la prolunga P25.63 bloccandola con la vite (7).
- Per i fori da Ø 54 a 84 mm inserire nell'alloggiamento la bussola BM10. Prima di bloccare la vite (7) assicurarsi che la stessa entri nella nicchia ricavata nella bussola BM10 prestando attenzione che la bussola non sporga dalla slitta altrimenti va inserita capovolta. Montare il seggio SF.. bloccandolo con l'apposita vite.
- Per i fori da Ø 80 a 108 mm inserire nella slitta il portautensile PS 31.24 bloccandolo con le viti (9). Montare sul portautensili il seggio SF.. bloccandolo con la vite.

* Per una maggiore flessibilità del Kit TRM 50 il campo di lavoro degli utensili B3.08, B3.11, B3.16, B3.22 è differente da quello suggerito e riportato a pag. 184 D'Andrea Toolholders.

Kit Testarossa | Set Testarossa | Наборы расточных головок Kit Testarossa | Zestaw Testarossa | Kit Testarossa

K01 TRM 50/63
K01 TRM 63/63

Ø 6 ~ 125

KIT K01 TRM 50/63 - 63/63

1 TRM ../63
1 B3.06
1 B3.08
1 B3.11
1 B3.16
1 B3.22
1 P20.30
1 P02.30
1 P03.30
1 PS11.30

1 SFTP25
1 SFTP32
1 SFTP50
5 TPGX 090202L DC100
1 TPGX 110302L DC100
2 WCGT 020102L DC100

2 µm

REF.	CODE	Ø
K01 TRM 50/63	65 50 050 1063 1	6 ~ 125
K01 TRM 63/63	65 50 063 1063 1	

TRM 50/63 - 63/63 COMPONENTS | **TRM 50/63 - 63/63 BAUTEILE** | **КОМПОНЕНТЫ TRM 50/63 - 63/63** | **BUDOWA TRM 50/63 - 63/63** | **COMPONENTI TRM 50/63 - 63/63**

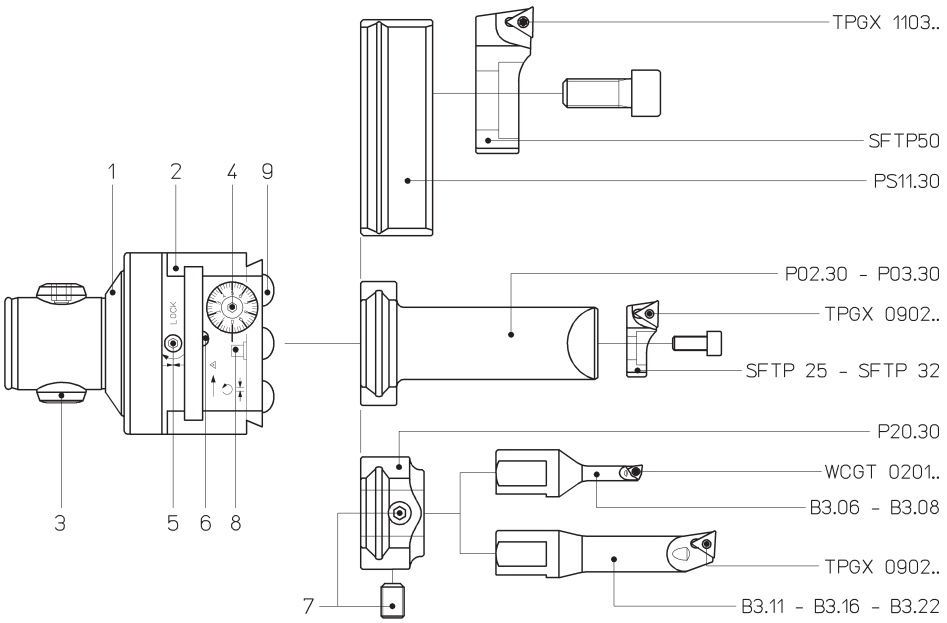

COMPONENTS

1. Body
2. Tool slide
3. Expanding pin
4. Micrometric vernier scale
5. Slide lock screw
6. Coolant outlet
7. Tool lock screw
8. Oiler
9. Toolholder lock screws

BAUTEILE

1. Körper
2. Werkzeugschlitten
3. Spreizbolzen
4. Mikrometrischer Nonius
5. Werkzeugschlitten-klemmschraube
6. Kühlmittelaustritt
7. Werkzeugklemmschraube
8. Schmiernippel
9. Werkzeughalter-spannschrauben

КОМПОНЕНТЫ

1. Корпус
2. Салазки
3. Разжимной фиксирующий винт
4. Микрометрическая шкала нониуса
5. Винт фиксации салазок
6. Выходное отверстие канала подачи СОЖ
7. Винт фиксации инструмента
8. Масленка
9. Винт фиксации кассеты

BUDOWA GŁOWICY

1. Korpus
2. Sanie narzędziowe
3. Promieniowy sworzeń rozporowy
4. Skala mikrometryczna
5. Śruba blokująca sanie narzędziowe
6. Dysza chłodzenia
7. Śruba mocująca nóż wytaczak
8. Smarownica
9. Śruba blokująca

COMPONENTI

1. Corpo
2. Slitta portautensili
3. Perno radiale espandibile
4. Nonio micrometrico
5. Vite bloccaggio slitta
6. Ugello uscita refrigerante
7. Vite bloccaggio utensili
8. Oliatore
9. Viti bloccaggio portautensili

KIT - TRM

Working range **Arbeitsbereich** **Рабочий диапазон** **Zakres wytaczania** **Campo di lavoro**

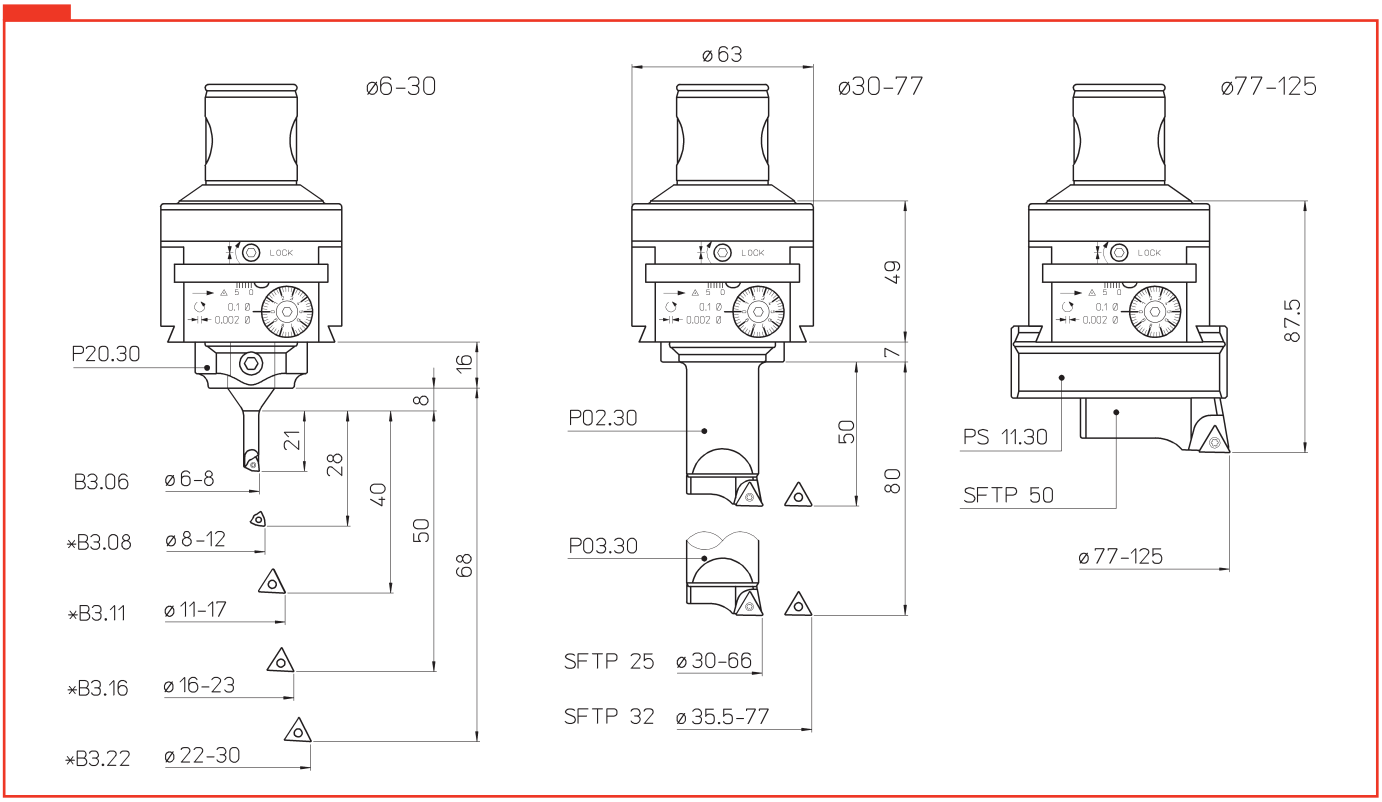

The boring head TRM 63 bores diameters from 6 to 125 mm.

- For bores from Ø 6 to 30 mm fit the toolholder P20.30 at the centre of the slide and secure it by screws (9). Fit the tool B.. and secure it by screws (7). The cutting tool must be on the slide longitudinal axis.
- For bores from Ø 30 to 77 mm fit the toolholder P.. in the slide and secure it by screws (9).
- For bores from Ø 77 to 125 mm fit the toolholder PS11.30 in the slide and secure it by screws (9). Fit the bit holder SF.. on the toolholder and secure it by the screw.

* For a best flexibility of the TRM 50/63 and 63/63 kits, the working range of the B3.08, B3.11, B3.16, B3.22 tools is different from those suggested and reported on page 184.

Der Feinstbohrkopf TRM 63 dreht Durchmesser von 6 bis 125 mm aus.

- Bei Bohrungen mit Durchmesser von 6 bis 30 mm den Werkzeughalter P20.30 in die Mitte des Schlittens einsetzen und mit Schraube (9) spannen. Werkzeug B.. montieren und mit Schrauben (7) spannen. Versichern Sie sich, dass die Schneide der Wendeplatte auf der Längsachse des Schlittens liegt.
- Bei Bohrungen mit Durchmesser von 30 bis 77 mm den Werkzeughalter P.. in den Schlitten einsetzen und mit Schrauben (9) spannen.
- Bei Bohrungen mit Durchmesser von 77 bis 125 mm den Werkzeughalter PS11.30 in den Schlitten einsetzen und mit Schrauben (9) spannen. Den Plattenhalter SF.. am Werkzeughalter montieren und mit Schraube spannen.

* Zur höheren Flexibilität des TRM 50/63 und 63/63 Sets ist der Arbeitsbereich der Werkzeuge B3.08, B3.11, B3.16, B3.22 anders als der, der auf Seite 184 empfohlen und angegeben ist.

Расточная головка Kit TRM 63 предназначена для растачивания отверстий диаметром от 6 до 125 мм.

- Для растачивания отверстий диаметром от 6 до 30 мм установите державку P20.30 в центре салазок и зафиксируйте винтами (9). Установите инструмент B.. и зафиксируйте винтом (7). Режущая кромка расточного инструмента должна совпадать с продольной осью салазок.
- Для растачивания отверстий диаметром от 30 до 77 мм установите державку P.. на салазках и зафиксируйте винтом (9).
- Для растачивания отверстий диаметром от 77 до 125 мм установите державку P11.30 на салазках и затяните винтом (9). Затем установите кассету SF.. на державку и закрепите винтом.

* Для большего удобства потребителя в наборе kit TRM 63 рабочий диапазон инструментов B3.08, B3.11, . B3.16, B3.22 отличается от указанного на стр. 184

Za pomocą zestawu TRM 63 można wytaczać otwory o średnicach od Ø 6 do 125 mm.

- Aby wykonywać otwory z zakresu od Ø 6 do 30 mm należy wprowadzić w środek sań narzędziowych imak narzędziowy PS 20.30 blokując go śrubą (9). Zamontować nóż typu B.., blokując go za pomocą śruby (7) i upewniając się, że krawędź płytki znajduje się na wzdłużnej osi posuwu.
- Dla otworów od Ø 30 do 77 mm wprowadzić w sanie narzędziowe odpowiedni imak narzędziowy typu P.. blokując go śrubami (9). Następnie należy zamontować nóż typu SF.. blokując go odpowiednią śrubą.
- Dla otworów od Ø 77 do 125 mm wprowadzić w sanie narzędziowe imak narzędziowy PS 11.30 blokując go śrubami (9). Zamontować na imaku nóż SF.. blokując go śrubą.

* Aby uzyskać większą uniwersalność zestawów TRM 50/63 i 63/63, zakres wytaczania narzędzi B3.08, B3.11, B3.16, B3.22 jest różny od sugerowanego i podanego na stronie 184.

Con i Kit TRM 63 si alesano fori da Ø 6 a 125 mm.

- Per i fori da Ø 6 a 30 mm inserire al centro della slitta il portautensili P20.30 bloccandolo con le viti (9). Montare l'utensile B.. bloccandolo con le viti (7) assicurandosi che il tagliente dell'inserto si trovi sull'asse longitudinale della slitta.
- Per i fori da Ø 30 a 77 mm inserire nella slitta i portautensili P.. bloccandoli con le viti (9).
- Per i fori da Ø 77 a 125 mm inserire nella slitta il portautensile PS11.30 bloccandolo con le viti (9). Montare sul portautensili il seggio SF.. bloccandolo con la vite.

* Per una maggiore flessibilità dei Kit TRM 50/63 e 63/63 il campo di lavoro degli utensili B3.08, B3.11, B3.16, B3.22 è differente da quello suggerito e riportato a pag. 184.

Kit Testarossa | Set Testarossa | Наборы расточных головок Kit Testarossa | Zestaw Testarossa | Kit Testarossa

K01 TRM 50/80
K01 TRM 80/80

Ø 6 ~ 220

2 µm

KIT K01 TRM 50/80 - 80/80

1 TRM ../80
1 B3.06
1 B3.08
1 B3.11
1 B3.16
1 B3.22
1 P20.30
1 P02.30
1 P03.30
1 P04.30
1 PS12.30
1 PS13.30
1 SFTP25
1 SFTP32
1 SFTP50
5 TPGX 090202L DC100
1 TPGX 110302L DC100
2 WCGT 020102L DC100

REF.	CODE	Ø
K01 TRM 50/80	65 50 050 1080 1	6 ~ 220
K01 TRM 80/80	65 50 080 1080 1	

TRM 50/80 - 80/80 COMPONENTS | TRM 50/80 - 80/80 BAUTEILE | КОМПОНЕНТЫ TRM 50/80 - 80/80 | BUDOWA TRM 50/80 - 80/80 | COMPONENTI TRM 50/80 - 80/80

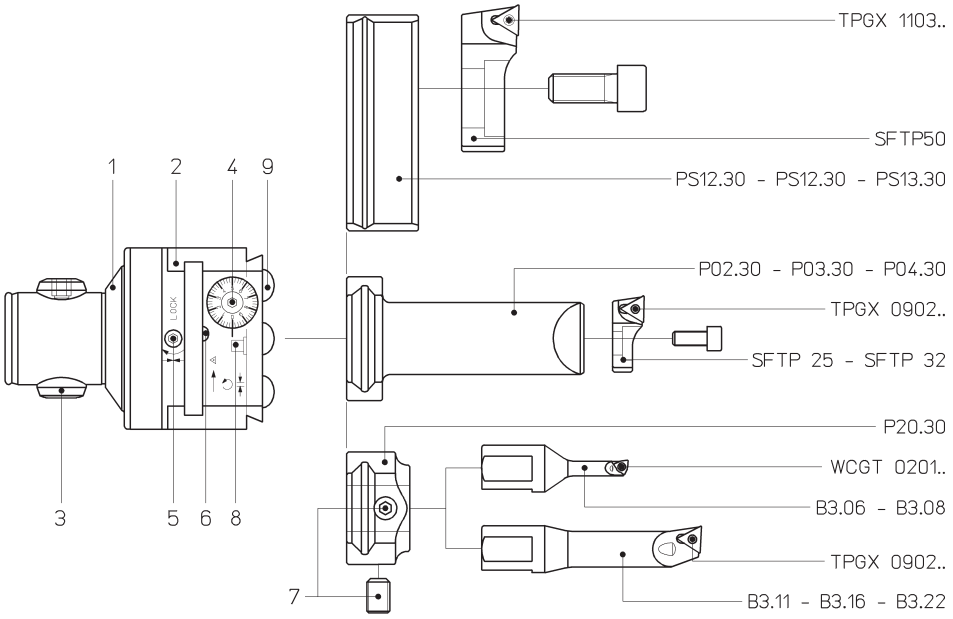

COMPONENTS

1. Body
2. Tool slide
3. Expanding pin
4. Micrometric vernier scale
5. Slide lock screw
6. Coolant outlet
7. Tool lock screw
8. Oiler
9. Toolholder lock screws

BAUTEILE

1. Körper
2. Werkzeugschlitten
3. Spreizbolzen
4. Mikrometrischer Nonius
5. Werkzeugschlitten-klemmschraube
6. Kühlmittelaustritt
7. Werkzeugklemmschraube
8. Schmiernippel
9. Werkzeughalter-spannschrauben

КОМПОНЕНТЫ

1. Корпус
2. Салазки
3. Разжимной фиксирующий винт
4. Микрометрическая шкала нониуса
5. Винт фиксации салазок
6. Выходное отверстие канала подачи СОЖ
7. Винт фиксации инструмента
8. Масленка
9. Винт фиксации кассеты

BUDOWA GŁOWICY

1. Korpus
2. Sanie narzędziowe
3. Promieniowy sworzeń rozporowy
4. Skala mikrometryczna
5. Śruba blokująca sanie narzędziowe
6. Dysza chłodzenia
7. Śruba mocująca nóż wytaczak
8. Smarownica
9. Śruba blokująca

COMPONENTI

1. Corpo
2. Slitta portautensili
3. Perno radiale espandibile
4. Nonio micrometrico
5. Vite bloccaggio slitta
6. Ugello uscita refrigerante
7. Vite bloccaggio utensili
8. Oliatore
9. Viti bloccaggio portautensili

KIT - TRM

Working range **Arbeitsbereich** **Рабочий диапазон** **Zakres wytaczania** **Campo di lavoro**

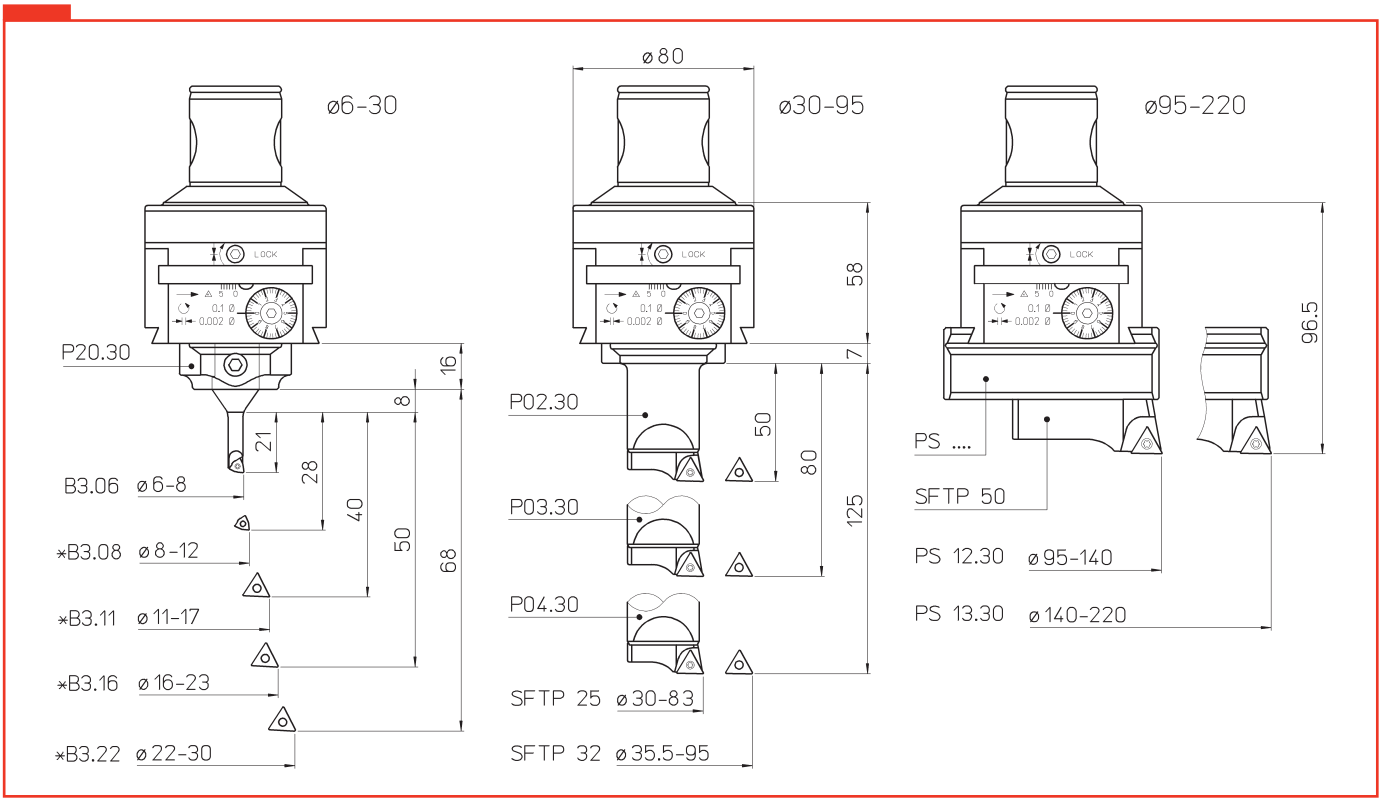

The boring head TRM 80 bores diameters from 6 to 220 mm.

- For bores from Ø 6 to 30 mm fit the toolholder P20.30 at the centre of the slide and secure it by screws (9). Fit the tool B.. and secure it by screws (7). The cutting tool must be on the slide longitudinal axis.
- For bores from Ø 30 to 95 mm fit the toolholder in the slide and secure it by screws (9).
- For bores from Ø 95 to 220 mm fit the toolholder PS.. in the slide and secure it by screws (9). Fit the bit holder SF.. on the toolholder and secure it by the screw.

* For a best flexibility of the TRM 50/80 and 80/80 kits, the working range of the B3.08, B3.11, B3.16, B3.22 tools is different from those suggested and reported on page 184.

Der Feinstbohrkopf TRM 80 dreht Durchmesser von 6 bis 220 mm aus.

- Bei Bohrungen mit Durchmesser von 6 bis 30 mm den Werkzeughalter P20.30 in die Mitte des Schlittens einsetzen und mit Schrauben (9) spannen. Werkzeug B.. montieren und mit Schrauben (7) spannen. Versichern Sie sich, dass die Schneide der Wendeplatte auf der Längsachse des Schlittens liegt.
- Bei Bohrungen mit Durchmesser von 30 bis 95 mm den Werkzeughalter P.. in den Schlitten einsetzen und mit Schrauben (9) spannen.
- Bei Bohrungen mit Durchmesser von 95 bis 220 mm den Werkzeughalter PS.. in den Schlitten einsetzen und mit Schrauben (9) spannen. Den Plattenhalter SF.. am Werkzeughalter montieren und mit Schraube spannen.

* Zur höheren Flexibilität des TRM 50/80 und 80/80 Sets ist der Arbeitsbereich der Werkzeuge B3.08, B3.11, B3.16, B3.22 anders als der, der auf Seite 184 empfohlen und angegeben ist.

Расточная головка Kit TRM 80 предназначена для растачивания отверстий диаметром от 6 до 220 мм.

- Для растачивания отверстий диаметром от 6 до 30 мм установите державку P20.30 в центре салазок и зафиксируйте винтами (9). Установите инструмент B.. и зафиксируйте винтом (7). Режущая кромка расточного инструмента длжна совпадать с продольной осью салазок.
- Для растачивания отверстий диаметром от 30 до 95 мм установите державку P.. на слазках и зафиксируйте винтом (9).
- Для растачивания отверстий диаметром от 95 до 220 мм установите державку PS.. на салазки и затяните винт (9). Затем установите кассету SF. и зажмите соответствующим винтом.

* Для большего удобства потребителя в наборе kit TRM 80 рабочий диапазон инструментов B3.08, B3.11, B3.16, B3.22 отличается от указанного на стр. 184.

Za pomocą zestawu TRM 80 można wytaczać otwory o średnicach od Ø 6 do 220 mm.

- Aby wykonywać otwory z zakresu od Ø 6 do 30 mm należy wprowadzić w sanie narzędziowe imak narzędziowy PS 20.30 blokując go śrubą (9). Zamontować nóż typu B.., blokując go za pomocą śruby (7) i upewniając się, że krawędź płytki znajduje się na wzdłużnej osi posuwu.
- Dla otworów od Ø 30 do 95 mm wprowadzić w sanie narzędziowe odpowiedni imak narzędziowy P.. blokując go śrubami (9). Następnie należy zamontować nóż typu SF.. blokując go odpowiednią śrubą.
- Dla otworów od Ø 95 do 220 mm wprowadzić w sanie narzędziowe imak narzędziowy PS ... blokując ją śrubami (9). Zamontować na szynie nóż SF.. blokując go śrubą.

* Aby uzyskać większą uniwersalność zestawów TRM 50/80 i 80/80, zakres wytaczania narzędzi B3.08, B3.11, B3.16, B3.22 jest różny od sugerowanego i podanego na stronie 184.

Con i Kit TRM 80 si alesano fori da Ø 6 a 220 mm.

- Per i fori da Ø 6 a 30 mm inserire al centro della slitta il portautensili P20.30 bloccandolo con le viti (9). Montare l'utensile B.. bloccandolo con le viti (7) assicurandosi che il tagliente dell'inserto si trovi sull'asse longitudinale della slitta.
- Per i fori da Ø 30 a 95 mm inserire nella slitta i portautensili P.. bloccandoli con le viti (9).
- Per i fori da Ø 95 a 220 mm inserire nella slitta i portautensili PS.. bloccandoli con le viti (9). Montare sul portautensili il seggio SF.. bloccandolo con la vite.

* Per una maggiore flessibilità dei Kit TRM 50/80 e 80/80 il campo di lavoro degli utensili B3.08, B3.11, B3.16, B3.22 è differente da quello suggerito e riportato a pag. 184.

Kit Testarossa | Set Testarossa | Наборы расточных головок Kit Testarossa | Zestaw Testarossa | Kit Testarossa

K03 (TRM 80/125)

Ø 36 ~ 410

K03 TRM 80/125

1 P02.40
1 P03.40
1 P04.40
1 PS11.40
1 PS12.40
1 PS13.40
1 SFTP32
1 SFTP40
1 SFTP50

2 µm

REF.	CODE	Ø
K03 TRM 80/125	65 50 125 0003 0	36 ~ 410

TRM 80/125 COMPONENTS | TRM 80/125 BAUTEILE | КОМПОНЕНТЫ TRM 80/125 | BUDOWA TRM 80/125 | COMPONENTI TRM 80/125

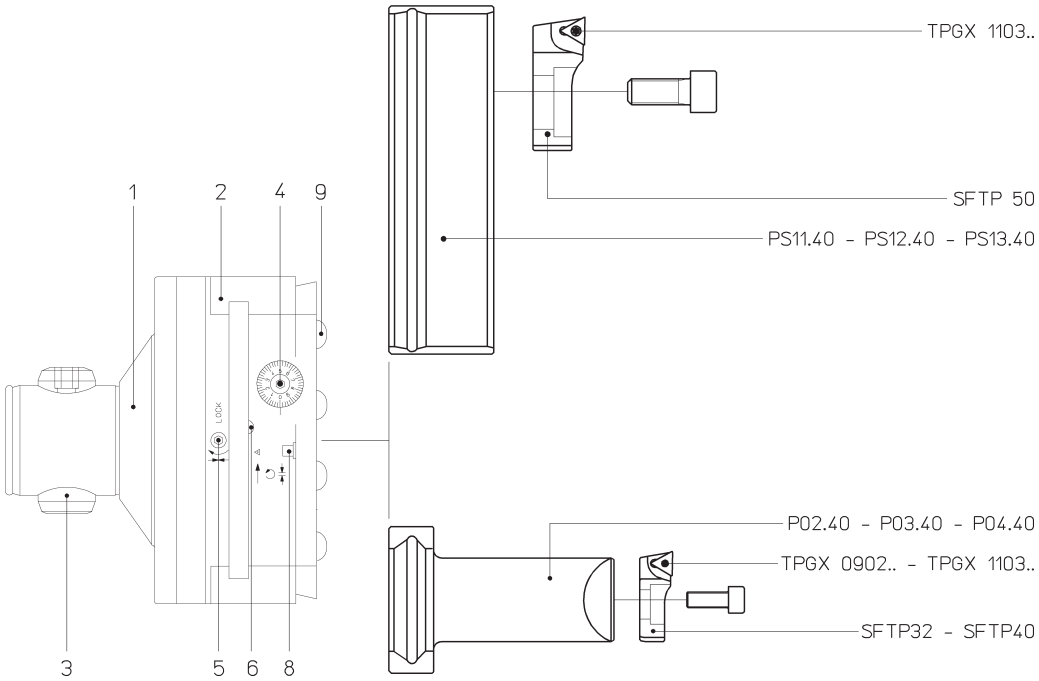

KIT - TRM

Working range | **Arbeitsbereich** | **Рабочий диапазон** | **Zakres wytaczania** | **Campo di lavoro**

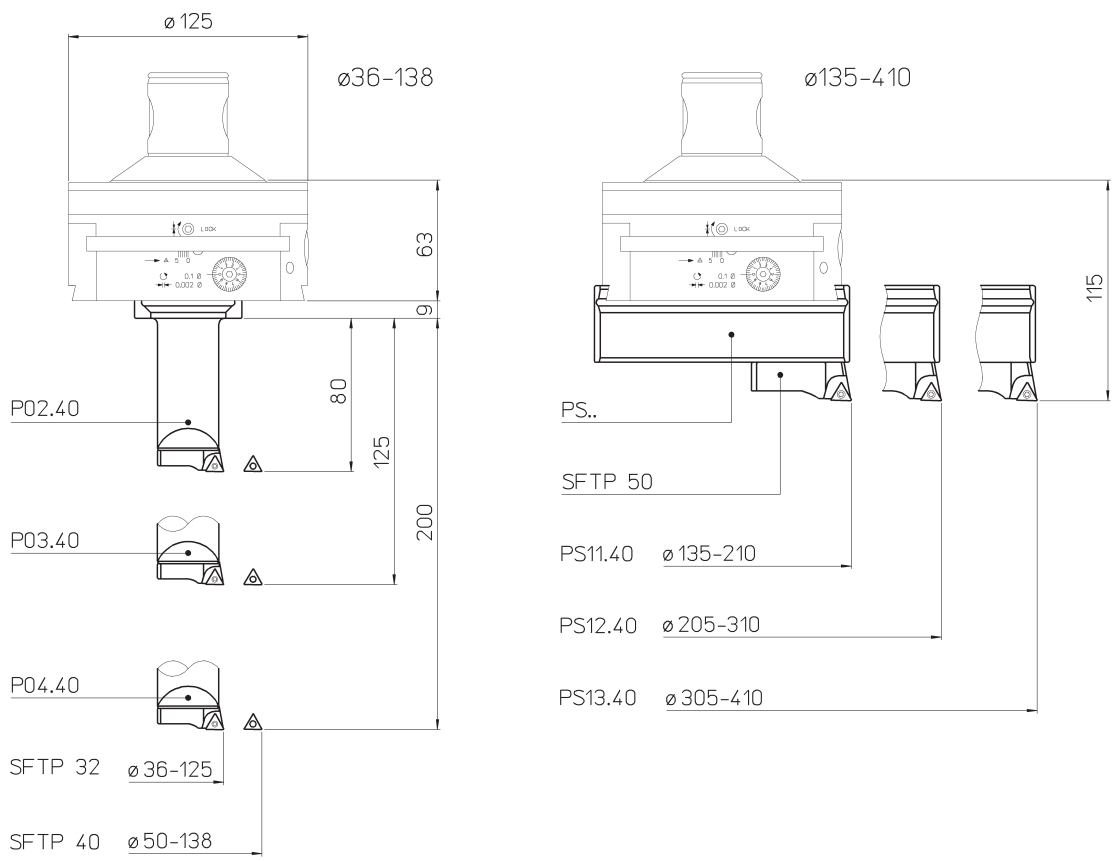

COMPONENTS

1. Body
2. Tool slide
3. Expanding pin
4. Micrometric vernier scale
5. Slide lock screw
6. Coolant outlet
8. Oiler
9. Toolholder lock screws

The boring head TRM 125 bores diameters from 36 to 410 mm.

- For bores from Ø 36 to 138 mm fit the toolholder P.. in the slide and secure it by screws (9).
- For bores from Ø 135 to 410 mm fit the toolholder PS.. in the slide and secure it by screws (9). Fit the bit holder SF.. on the toolholder and secure it by the screw.

BAUTEILE

1. Körper
2. Werkzeugschlitten
3. Spreizbolzen
4. Mikrometrischer Nonius
5. Werkzeugschlitten-klemmschraube
6. Kühlmittelaustritt
8. Schmiernippel
9. Werkzeughalter-spannschrauben

Der Feinstbohrkopf TRM 125 dreht Durchmesser von 36 bis 410 mm aus.

- Bei Bohrungen mit Durchmesser von 36 bis 138 mm den Werkzeughalter P.. in den Schlitten einsetzen und mit Schrauben (9) spannen.
- Bei Bohrungen mit Durchmesser von 135 bis 410 mm den Werkzeughalter PS.. in den Schlitten einsetzen und mit Schrauben (9) spannen. Den Plattenhalter SF.. am Werkzeughalter montieren und mit Schraube spannen.

КОМПОНЕНТЫ

1. Корпус
2. Салазки
3. Разжимной фиксирующий винт
4. Микрометрическая шкала нониуса
5. Винт фиксации салазок
6. Выходное отверстие канала подачи СОЖ
8. Масленка
9. Винт фиксации кассеты

Расточная головка TRM 125 растачивает отверстия диаметром от 36 до 410 мм.

- Для растачивания отверстий диаметром от 36 до 138 мм установите державку P.. на слазках и зафиксируйте винтом (9).
- Для растачивания отверстий диаметром от 135 до 410 мм установите державку PS.. на салазки и затяните винт (9). Затем установите кассету SF.. и зажмите соответствующим винтом.

BUDOWA GŁOWICY

1. Korpus
2. Sanie narzędziowe
3. Promieniowy sworzeń rozporowy
4. Skala mikrometryczna
5. Śruba blokująca sanie narzędziowe
6. Dysza chłodzenia
8. Smarownica
9. Śruba blokująca

Za pomocą zestawu TRM 125 można wytaczać otwory o średnicach od Ø 36 do 410 mm.

- Aby wykonywać otwory z zakresu od Ø 36 do 138 mm należy wprowadzić w sanie narzędziowe imak narzędziowy P.. blokując go śrubą (9). Następnie należy zamontować nóż typu SF.. blokując go odpowiednią śrubą.
- Dla otworów od Ø 135 do 410 mm wprowadzić w sanie narzędziowe odpowiedni imak narzędziowy typu PS... blokując go śrubami (9). Zamontować na imaku nóż SF.. blokując go śrubą.

COMPONENTI

1. Corpo
2. Slitta portautensili
3. Perno radiale espandibile
4. Nonio micrometrico
5. Vite bloccaggio slitta
6. Ugello uscita refrigerante
8. Oliatore
9. Viti bloccaggio portautensili

Con il Kit TRM 125 si alesano fori daØ 36 a 410 mm.

- Per i fori da Ø 36 a 138 mm inserire nella slitta i portautensili P.. bloccandoli con le viti (9).
- Per i fori da Ø 135 a 410 mm inserire nella slitta i portautensili PS.. bloccandoli con le viti (9). Montare sul portautensili il seggio SF.. bloccandolo con la vite.