Testarossa | Testarossa | Микрометрические расточные головки Testarossa | Testarossa | Testarossa

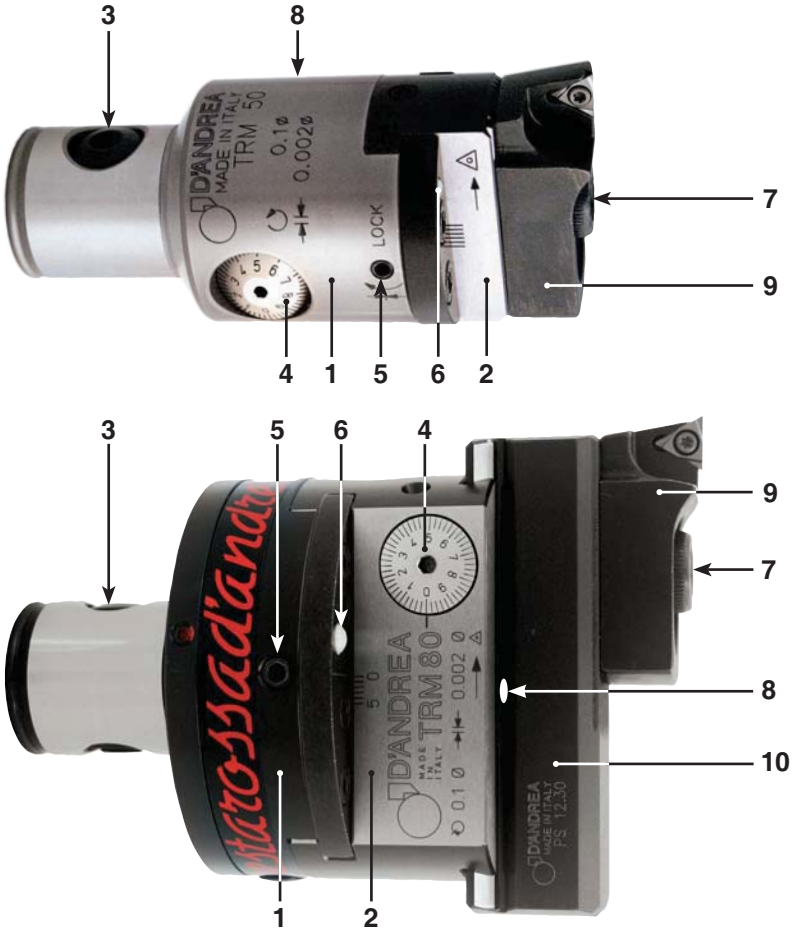

FEATURES

The TRM heads in the new line Testarossa D'Andrea have protective rustproof coating.
High precision work to IT6 tolerance, with excellent surface finish, is achieved using TRM boring heads. These are very sensitive and radial correction of 1 micron can be effected directly on the machine and easily read on the vernier scale.

COMPONENTS

1. Body
2. Slide toolholder
3. Expanding radial pin
4. Micrometric vernier scale
5. Slide clamp screw
6. Coolant outlet
7. Tool clamp screw
8. Oiler
9. Bit holder
10. Tool holder

MERKMALE

Die TRM Köpfe der neuen Testarossa Serie besitzen eine rostbeständige Oberfläche. Die TRM-Köpfe ermöglichen Bearbeitungstoleranzen bis zum Toleranzgrad IT6 bei hochwertiger Oberflächengüte.
Sie besitzen eine Feinverstellung mit einer Genauigkeit von radial 1 µm, leicht ablesbar auf der Skala. Somit können Einstellungen direkt an der Maschine ausgeführt werden.

BAUTEILE

1. Körper
2. Werkzeugschlitten
3. Spreizbolzen
4. Mikrometrischer Nonius
5. Schlittenklemmschraube
6. Kühlmittelaustritt
7. Werkzeugklemmschraube
8. Schmiernippel
9. Plattenhalter
10. Werkzeughalter

ОСОБЕННОСТИ

Высокая точность обработки по классу точности IT6 с исключительной чистотой поверхности достигается при использовании расточных головок TRC и микрометрических расточных головок. Они очень чувствительны и радиальная коррекция в 1 микрон может быть осуществлена прямо на станке и легко считана со шкалы нониуса.

КОМПОНЕНТЫ

1. Корпус
2. Салазки
3. Разжимной фиксирующий винт
4. Микрометрическая шкала нониуса
5. Винт фиксации салазок
6. Выходное отверстие канала подачи СОЖ
7. Винт фиксации инструмента
8. Масленка
9. Кассета
10. Держатель кассеты

CHARAKTERYSTYKA

Głowice serii TRM z nowej linii Testarossa D'Andrea posiadają ochronną powłokę antykorozyjną.
Głowice TRM umożliwiają obróbkę o bardzo wysokiej dokładności w tolerancji IT6 i gwarantują uzyskanie doskonałej jakości powierzchni. Dokładność ustawcza głowic wynosi 1 mikron na promieniu. Wartość ta jest łatwa do odczytania na noniuszu co umożliwia dokonywanie regulacji także bezpośrednio na obrabiarce.

BUDOWA

1. Korpus
2. Sanie narzędziowe
3. Promieniowy sworzeń rozporowy
4. Skala mikrometryczna
5. Śruba blokująca sanie narzędziowe
6. Dysza chłodzenia
7. Śruba mocująca nóż wytaczak
8. Smarownica
9. Nóż wytaczak
10. Imak narzędziowy

CARATTERISTICHE

Le testine TRM della nuova linea Testarossa D'Andrea hanno una protezione superficiale anticorrosiva.
Le testine TRM consentono lavorazioni di alta precisione con tolleranze di grado IT6 con ottima finitura superficiale. Hanno una sensibilità di regolazione di 1 micron sul raggio, facilmente leggibile sul nonio ed eseguibile anche in macchina.

COMPONENTI

1. Corpo
2. Slitta portautensili
3. Perno radiale espandibile
4. Nonio micrometrico
5. Vite bloccaggio slitta
6. Ugello uscita refrigerante
7. Vite bloccaggio utensili
8. Oliatore
9. Seggio portainserti
10. Porta utensile

TRM

Ø 2.5 ~ 500

TRM 16
Ø 18 ~ 23

TRM 20
Ø 22 ~ 29

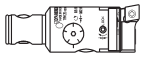

TRM 25
Ø 28 ~ 38

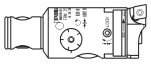

TRM 32
Ø 35.5 ~ 50

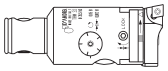

TRM 40
Ø 48 ~ 63

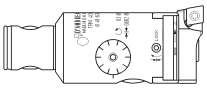

TRM 50
Ø 2.5 ~ 108

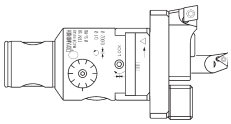

TRM 50/63
TRM 63/63
Ø 6 ~ 125

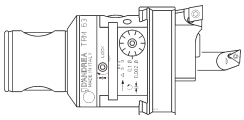

TRM 50/80
TRM 80/80
Ø 6 ~ 160

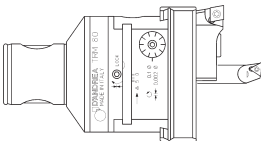

TRM 80/125
Ø 36 ~ 500

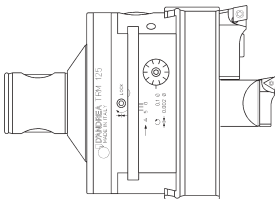

2 µm

IMPORTANT NOTE

- Take care that the tools and tool holders are solidly blocked on the slide. The only manoeuvring or adjusting screws to be used for the operations for the heads are those listed in the Components section.
- The screws not listed in the Components section should not be touched in order not to compromise the correct operation of the heads.
- Bit holders and boring bars should be assembled with the insert turned on the same direction as the screw (5) (see photo).
- Remember to loosen the screw (5) before adjusting the vernier setting (4). Block the screw (5) at the end of the adjustment.

The micrometric adjustment of POSITIVE Is carried out by turning the vernier (4) counter clockwise.

The use of coolant on the TRM heads should be 40 BAR max.

WICHTIGER HINWEIS

- Sicherstellen, dass Werkzeuge und Plattenhalter fest auf dem Schlitten angebracht sind. Nur die Verstell- und Einstellschrauben, die wichtig für den Einsatz des Kopfes sind, sind unter dem Punkt Komponenten aufgeführt.
- Um die Funktionsweise des Kopfes nicht zu beeinträchtigen, dürfen Schrauben, die nicht aufgeführt sind, auch nicht verstellt werden.
- Die Wendeschneidplatten der Plattenhalter und Bohrstangen müssen in der gleichen Richtung, in der die Klemmschraube (5) sitzt, montiert werden.
- Sicherstellen, dass die Klemmschraube (5) vor einer Schlitteneinstellung über die Skalenschraube (4) gelöst wird. Klemmschraube (5) nach dem Einstellen wieder festziehen.

Die positive, mikrometrische Zustellung erfolgt durch Drehung der Skalenschraube (4) gegen den Uhrzeigersinn.

Bei Verwendung von Kühlmittel bei den TRM-Köpfen darf der Druck maximal 40 Bar betrage

ВНИМАНИЕ

- Убедитесь, что инструменты или державки жестко закреплены в салазках. В качестве маневровых или регулировочных винтов могут быт использованы только перечисленные в разделе «Компоненты».
- Не прикасайтесь к винтам, не перечисленным в разделе «Компоненты», чтобы не нарушить внутренних заводских регулировок и тем самым точности расточных головок и штанг.
- Направление режущей пластины у кассет и оправок должно соответствовать маркировке, выбитой на салазках головки.
- Всегда ослабляйте зажимной винт (5) перед установкой значения нониуса (4). Затяните винт (5) после окончания регулировки.

Микрометрическая настройка в сторону увеличения размера осуществляется поворотом нониуса против часовой стрелки.

Использование СОЖ в головках TRD должно осуществляться при максимальном давлении 40BAR.

UWAGA

- Upewnić się czy narzędzie lub imak narzędziowy są dobrze zablokowane na głowicy. Należy posługiwać się jedynie śrubami mocującymi wytaczadła lub regulującymi głowice znajdującymi się w dziale „Komponenty”
- Śruby nie występujące w dziale „Komponenty” nie mogą być stosowane, gdyż grozi to uszkodzeniem wytaczadeł i głowic mikrometrycznych.
- Noże i wytaczaki należy montować z płytką obróconą w tą samą stronę, co śruba (5) (zob. zdjęcie).
- Należy pamiętać o poluzowaniu śruby (5) przed wykonaniem regulacji z wykorzystaniem noniusza (4). Należy zablokować śrubę (5) po zakończeniu regulacji

DODATNIĄ regulację mikrometryczną (zwiększenie średnicy wytaczanej) uzyskuje się obracając noniusz w kierunku przeciwnym do ruchu wskazówek zegara (4).

Ciśnienie chłodziwa podawanego przez głowicę TRM nie może być wyższe niż 40 BAR.

ATTENZIONE

- Assicurarsi che utensili e portautensili siano saldamente bloccati sulla slitta. Le viti di manovra o di regolazione utili per l’impiego delle testine sono solo quelle indicate nel punto Componenti.
- Le viti non indicate nel punto Componenti non devono essere toccate per non compromettere il buon funzionamento delle testine.
- Seggi e bareni devono essere montati con l’inserto rivolto dalla stessa parte del nonio (4) (vedere foto).
- Ricordarsi di allentare la vite (5) prima di eseguire una regolazione del nonio (4). Bloccare la vite (5) a fine regolazione.

La regolazione micrometrica POSITIVA si esegue ruotando in senso antiorario il nonio (4).

L’impiego del refrigerante sulle testine TRM deve essere max. 40 BAR.

TRM 16
TRM 20
TRM 25
TRM 32
TRM 40

Ø 18 ~ 63

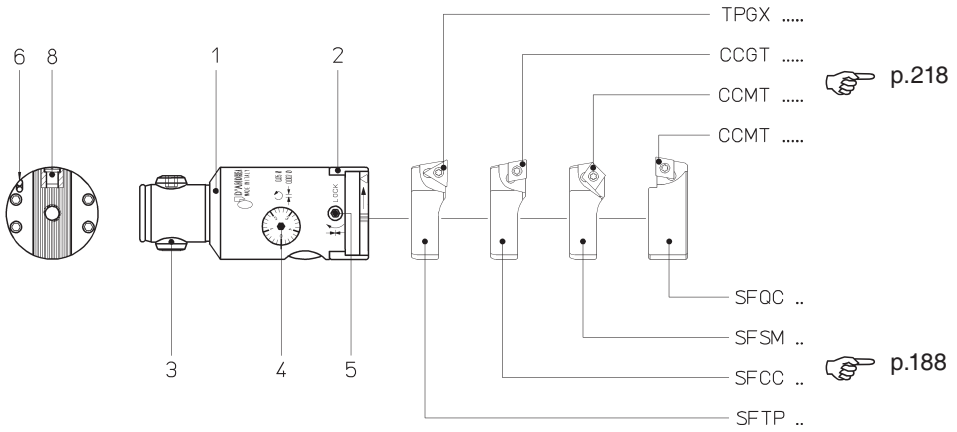

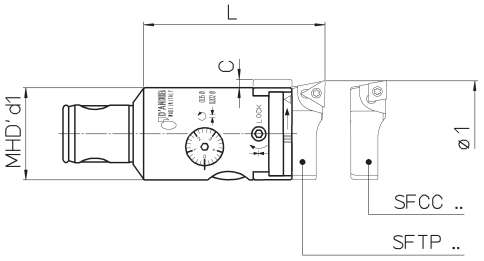

fig.1

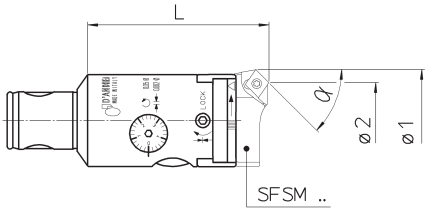

fig.2

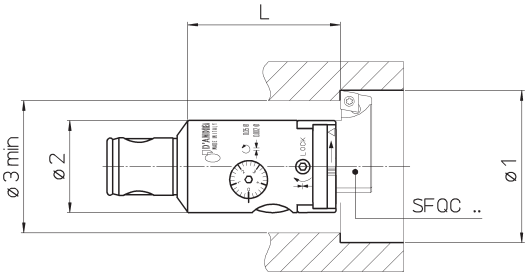

fig.3

fig.3 Ø3 min = (Ø1+Ø2+1) : 2

COMPONENTS

1. Body
2. Slide toolholder
3. Expanding radial pin
4. Micrometric vernier scale
5. Slide clamp screw
6. Coolant outlet
8. Oiler

BAUTEILE

1. Körper
2. Werkzeugschlitten
3. Spreizbolzen
4. Mikrometrischer Nonius
5. Schlittenklemmschraube
6. Kühlmittelaustritt
8. Schmiernippel

КОМПОНЕНТЫ

1. Корпус
2. Салазки
3. Разжимной фиксирующий винт
4. Микрометрическая шкала нониуса
5. Винт фиксации салазок
6. Выходное отверстие канала подачи СОЖ
8. Масленка

BUDOWA

1. Korpus
2. Sanie narzędziowe
3. Promieniowy sworzeń rozporowy
4. Skala mikrometryczna
5. Śruba blokująca sanie narzędziowe
6. Dysza chłodzenia
7. Smarownica

COMPONENTI

1. Corpo
2. Slitta portautensili
3. Perno radiale espandibile
4. Nonio micrometrico
5. Vite bloccaggio slitta
6. Uscita refrigerante
8. Oliatore

p. 260 INFO
p. 218-219
p. 242

fig.1

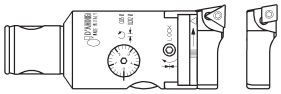

REF.	CODE	MHD'd1	Ø1	L	C	SF..			kg
TRM 16	45 50 016 0034 1	16	18 ~ 23	34	1	SF.. 16	–	•	0.05
TRM 20	45 50 020 0040 1	20	22 ~ 29	40	2	SF.. 20	–	•	0.1
TRM 25	45 50 025 0050 0	25	28 ~ 38	50		SF.. 25	•	•	0.2
TRM 32	45 50 032 0063 0	32	35.5 ~ 50	63	3	SF.. 32	•	•	0.35
TRM 40	45 50 040 0080 0	40	48 ~ 63	80	4	SF.. 40	•	•	0.7

fig.2

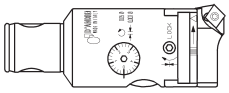

REF.	CODE	MHD'd_1	Ø$_1$	Ø$_2$	α	L	C	SFSM ..		kg
TRM 25	45 50 025 0050 0	25	26.5 ~ 37.5	23 ~ 35	15°	50	2	SFSM 25-15°	•	0.2
				20 ~ 32	30°			SFSM 25-30°		
				18 ~ 30	45°			SFSM 25-45°		
TRM 32	45 50 032 0063 0	32	34 ~ 50	30.5 ~ 46.5	15°	63	3	SFSM 32-15°	•	0.35
				27.5 ~ 43.5	30°			SFSM 32-30°		
				25 ~ 40.5	45°			SFSM 32-45°		
TRM 40	45 50 040 0080 0	40	44.5 ~ 63.5	40 ~ 58.5	15°	80	4	SFSM 40-15°	•	0.7
				35.5 ~ 54.5	30°			SFSM 40-30°		
				32 ~ 50.5	45°			SFSM 40-45°		

fig.3

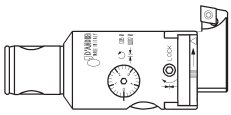

REF.	CODE	MHD'd_1	Ø$_1$	Ø$_2$	L	C	SFQC ..		kg
TRM 16	45 50 016 0034 1	16	20 ~ 25	16	27.5	1	SFQC 16	•	0.05
TRM 20	45 50 020 0040 1	20	24.5 ~ 32	20	33.5	2	SFQC 20	•	0.1
TRM 25	45 50 025 0050 0	25	31.5 ~ 40.5	25	41.5		SFQC 25	•	0.2
TRM 32	45 50 032 0063 0	32	38.5 ~ 51.5	32	53	3	SFQC 32	•	0.35
TRM 40	45 50 040 0080 0	40	50.5 ~ 65	40	68	4	SFQC 40	•	0.7

p. 242 p. 218-219 p. 260

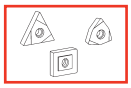

TRM 50

Ø 2.5 ~ 108

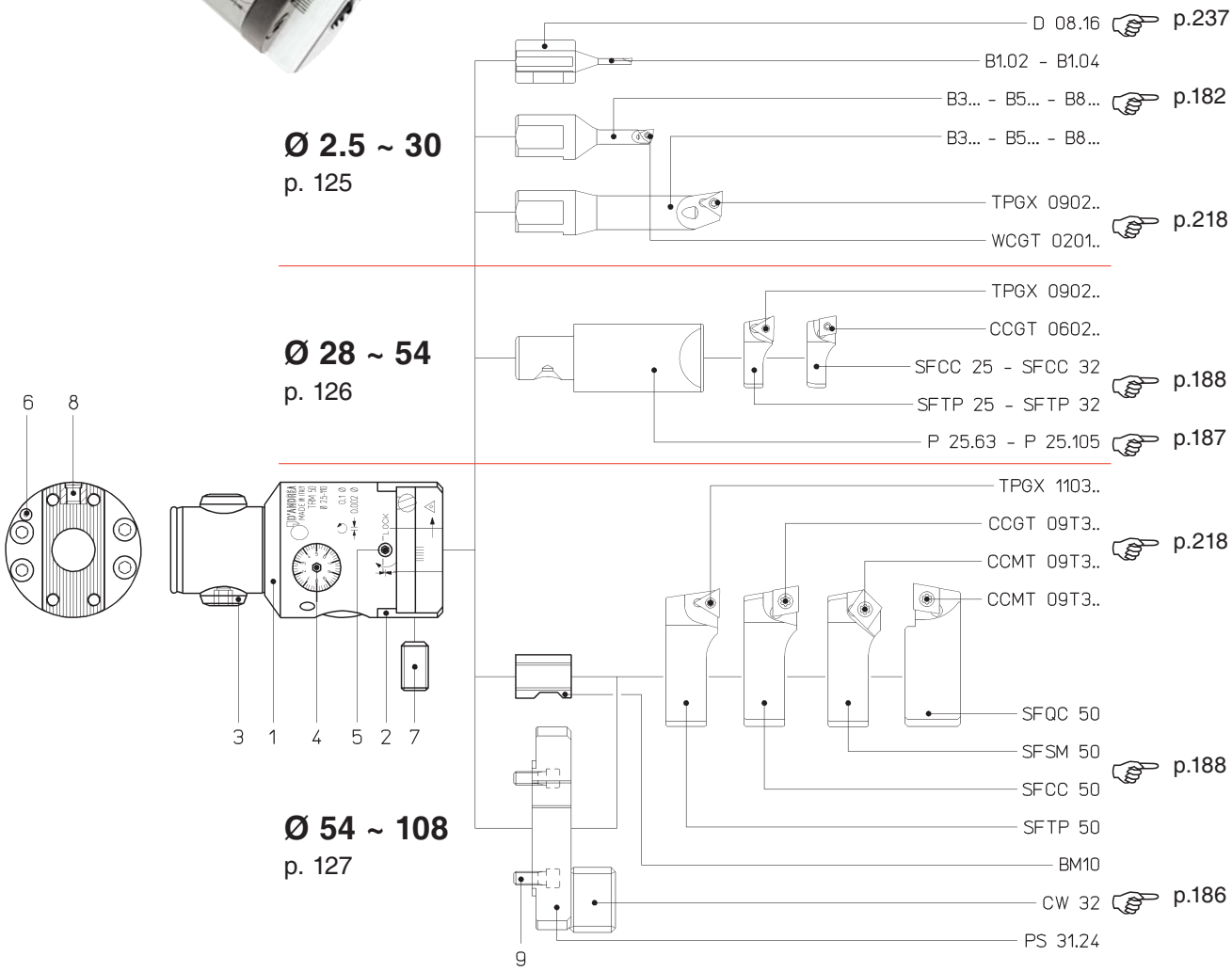

COMPONENTS

1. Body
2. Slide toolholder
3. Expanding radial pin
4. Micrometric vernier scale
5. Slide clamp screw
6. Coolant outlet
7. Tool clamp screw
8. Oiler
9. Toolholder lock screw

BAUTEILE

1. Körper
2. Werkzeugschlitten
3. Spreizbolzen
4. Mikrometrischer Nonius
5. Schlittenklemmschraube
6. Kühlmittelaustritt
7. Werkzeugklemmschraube
8. Schmiernippel
9. Werkzeughalter-spannschrauben

КОМПОНЕНТЫ

1. Корпус
2. Салазки
3. Разжимной фиксирующий винт
4. Микрометрическая шкала нониуса
5. Винт фиксации салазок
6. Выходное отверстие канала подачи СОЖ
7. Винт фиксации инструмента
8. Масленка
9. Держатель кассеты

BUDOWA

1. Korpus
2. Sanie narzędziowe
3. Promieniowy sworzeń rozporowy
4. Skala mikrometryczna
5. Śruba blokująca sanie narzędziowe
6. Dysza chłodzenia
7. Śruba mocująca nóż wytaczak
8. Smarownica
9. Śruba blokująca

COMPONENTI

1. Corpo
2. Slitta portautensili
3. Perno radiale espandibile
4. Nonio micrometrico
5. Vite bloccaggio slitta
6. Ugello uscita refrigerante
7. Vite bloccaggio utensili
8. Oliatore
9. Viti bloccaggio portautensili

p. 260 INFO
p. 218-219
p. 242

TRM 50

Ø 2.5 ~ 6

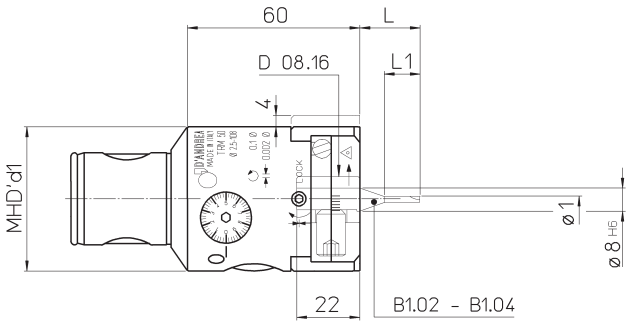

REF.	CODE	MHD'd1	Ø1	B...	L	L1	kg
TRM 50	45 50 050 0050 0	50	2.5 ~ 4	B1.02	21	12.5	1
			4 ~ 6	B1.04	24	–	

TRM 50

Ø 6 ~ 30

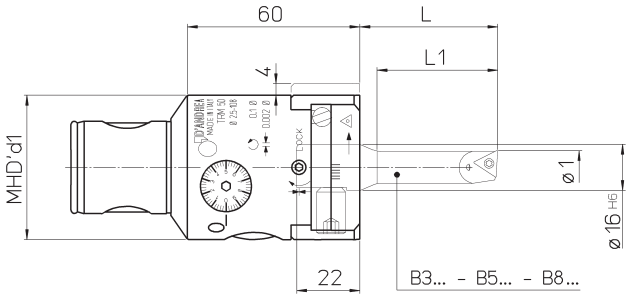

REF.	CODE	MHD'd1	Ø1	B...	L	L1			kg
TRM 50	45 50 050 0050 0	50	6 ~ 8	B3.06	29	21	•	–	1
				B5.06	36	–	•	–	
				B8.06	45		•	–	
			8 ~ 10	B3.08	36	28	•	–	
				B5.08	48	–	•	–	
				B8.08	60		•	–	
			10 ~ 12	B3.10	43	35	–	•	
				B5.10	60	–	–	•	
				B8.10	75		–	•	
			11 ~ 13	B3.11	48	40	–	•	
			12 ~ 14	B3.12	48	42	–	•	
				B5.12	72	–	–	•	
				B8.12	90		–	•	
			14 ~ 16	B3.14	52	50	–	•	
				B5.14	84	–	–	•	
				B8.14	105		–	•	
			16 ~ 18	B3.16	58	50	–	•	
				B5.16	96	–	–	•	
				B8.16	120		–	•	
			18 ~ 22	B3.18	63		–	•	
			22 ~ 30	B3.22	68		–	•	

p. 242 p. 218-219 p. 260

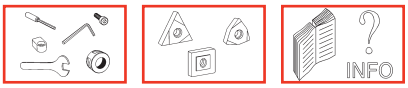

TRM 50

Ø 28 ~ 54

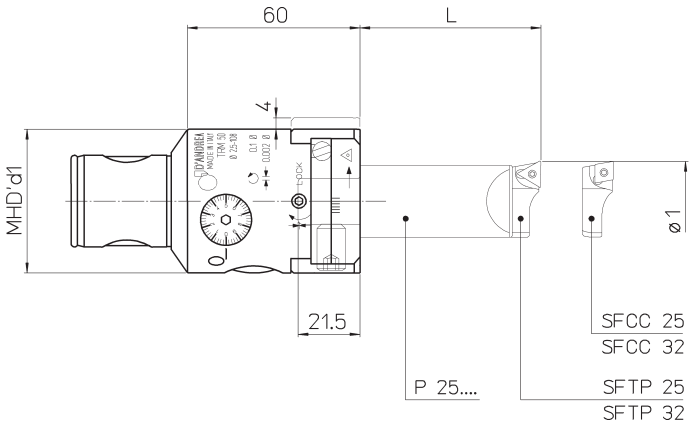

REF.	CODE	MHD'd_1	Ø$_1$	L	P 25..	SF..			kg
TRM 50	45 50 050 005 0 0	50	28 ~ 42	63	P 25.63	SFTP 25 SFCC 25	•		1
				105	P 25.105			•	
			36 ~ 54	63	P 25.63	SFTP 32 SFCC 32	•		
				105	P 25.105			•	

p. 260 INFO
p. 218-219
p. 242

TRM 50

Ø 54 ~ 108

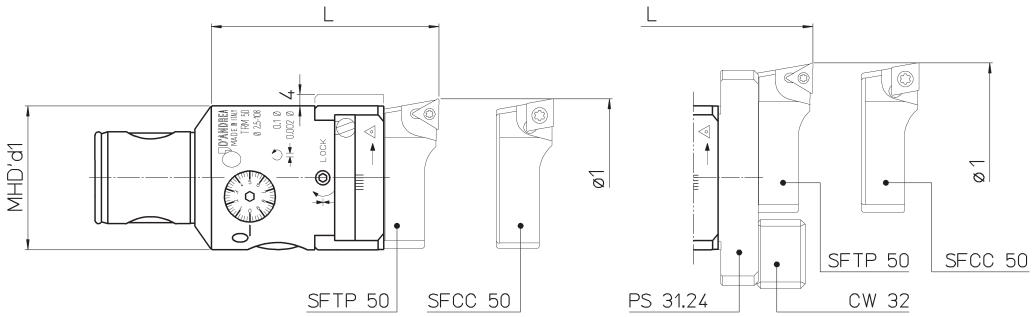

REF.	CODE	MHD'd1	Ø1	L	PS	SF..	△	◎	kg
TRM 50	45 50 050 0050 0	50	54 ~ 84	79	–	SFTP 50 SFCC 50	•	•	1
			80 ~ 108	93	PS 31.24				
			92 ~ 108		PS 31.24+CW32				

TRM 50

Ø 52 ~ 109

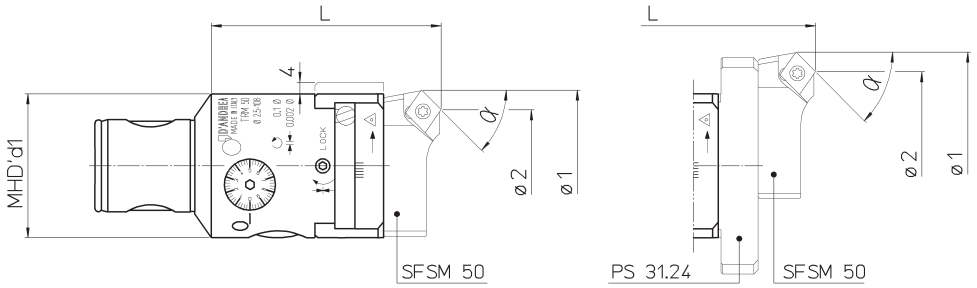

REF.	CODE	MHD'd1	Ø1	Ø2	α	L	PS	SFSM	◎	kg
TRM 50	45 50 050 0050 0	50	52 ~ 84	47.5 ~ 79.5	15°	79	–	SFSM 50-15° SFSM 50-30° SFSM 50-45°	•	1
				43 ~ 74.5	30°					
				39 ~ 71.5	45°					
			77 ~ 109	72 ~ 104	15°	93	PS 31.24			
				67.5 ~ 99	30°					
				63.5 ~ 95	45°					

TRM 50

Ø 56 ~ 111

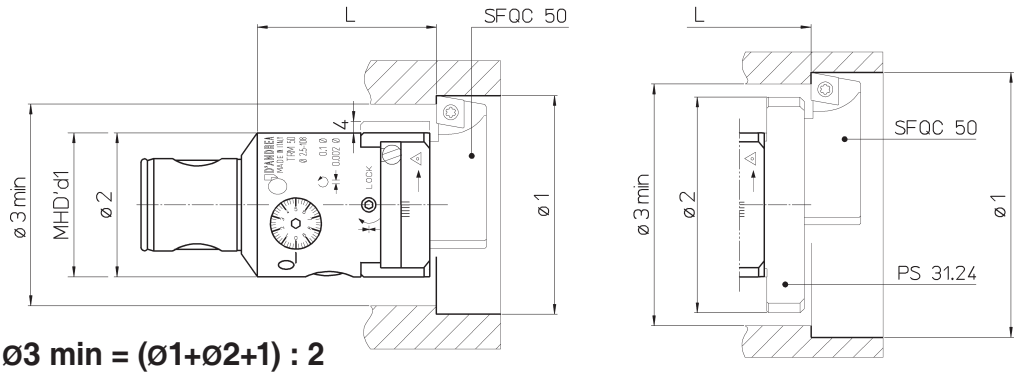

ø3 min = (ø1+ø2+1) : 2

REF.	CODE	MHD'd1	Ø1	Ø2	L	PS	SFQC	◎	kg
TRM 50	45 50 050 0050 0	50	56 ~ 87	50	62	–	SFQC 50	•	1
			81 ~ 111	75	76	PS 31.24			

p. 242 p. 218-219 p. 260

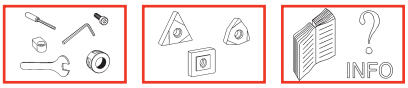

Testarossa | Testarossa | Микрометрические расточные головки Testarossa | Testarossa | Testarossa

TRM 50/63
TRM 63/63
Ø 6 ~ 125

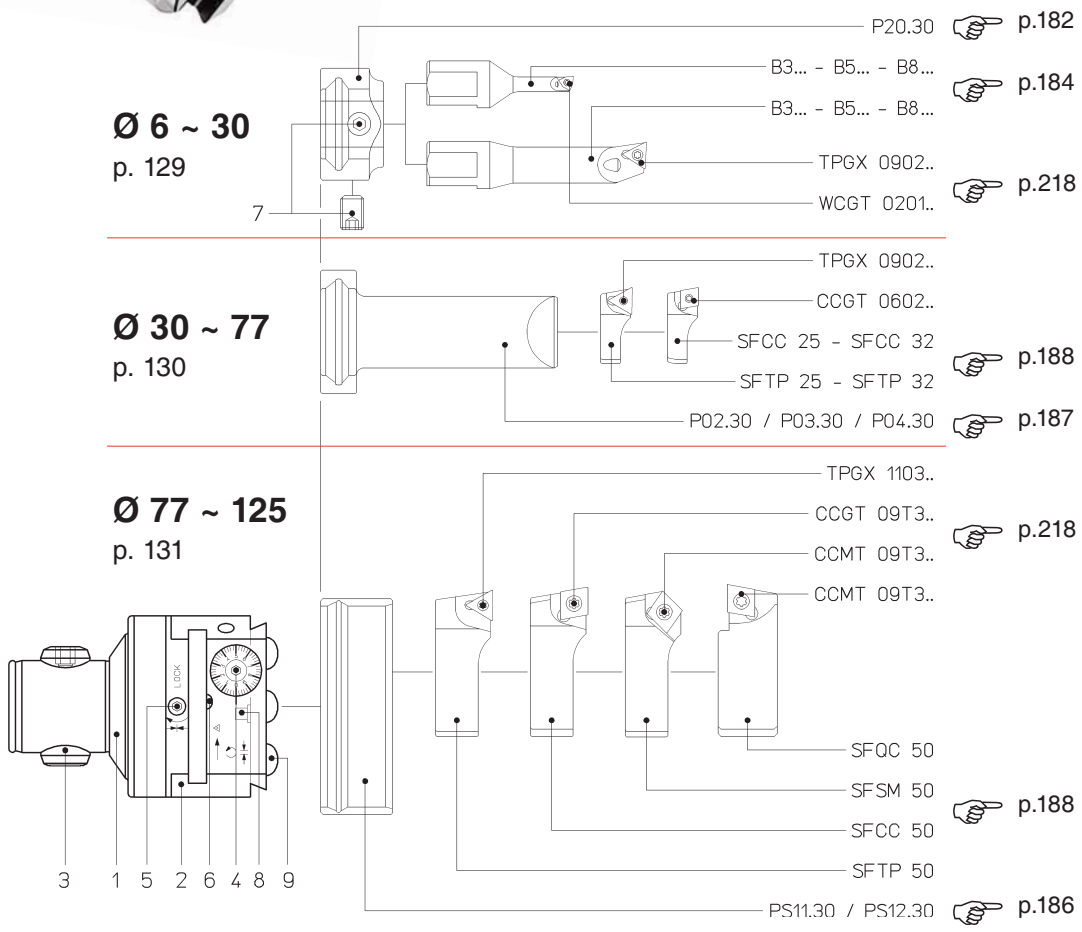

COMPONENTS
1. Body
2. Slide toolholder
3. Expanding radial pin
4. Micrometric vernier scale
5. Slide clamp screw
6. Coolant outlet
7. Tool clamp screw
8. Oiler
9. Toolholder lock screw

BAUTEILE
1. Körper
2. Werkzeugschlitten
3. Spreizbolzen
4. Mikrometrischer Nonius
5. Schlittenklemmschraube
6. Kühlmittelaustritt
7. Werkzeugklemmschraube
8. Schmiernippel
9. Werkzeughalter-spannschrauben

КОМПОНЕНТЫ
1. Корпус
2. Салазки
3. Разжимной фиксирующий винт
4. Микрометрическая шкала нониуса
5. Винт фиксации салазок
6. Выходное отверстие канала подачи СОЖ
7. Винт фиксации инструмента
8. Масленка
9. Держатель кассеты

BUDOWA
1. Korpus
2. Sanie narzędziowe
3. Promieniowy sworzeń rozporowy
4. Skala mikrometryczna
5. Śruba blokująca sanie narzędziowe
6. Dysza chłodzenia
7. Śruba mocująca nóż wytaczak
8. Smarownica
9. Śruba blokująca

COMPONENTI
1. Corpo
2. Slitta portautensili
3. Perno radiale espandibile
4. Nonio micrometrico
5. Vite bloccaggio slitta
6. Uscita refrigerante
7. Vite bloccaggio utensili
8. Oliatore
9. Viti bloccaggio portautensili

p. 260 INFO
p. 218-219
p. 242

TRM 50/63
TRM 63/63

Ø 6 ~ 30

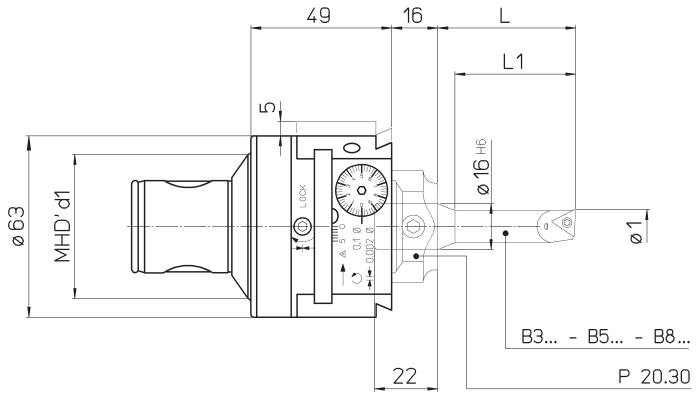

REF.	CODE	MHD'd1	Ø1	B...	L	L1			kg
TRM 50/63 TRM 63/63	45 50 050 0063 0 45 50 063 0063 0	50 63	6 ~ 8	B3.06	29	21	•	–	1.1 1.5
				B5.06	36	–	•	–	
				B8.06	45	–	•	–	
			8 ~ 10	B3.08	36	28	•	–	
				B5.08	48	–	•	–	
				B8.08	60	–	•	–	
			10 ~ 12	B3.10	43	35	–	•	
				B5.10	60	–	–	•	
				B8.10	75	–	–	•	
			11 ~ 13	B3.11	48	40	–	•	
			12 ~ 14	B3.12	48	42	–	•	
				B5.12	72	–	–	•	
				B8.12	90	–	–	•	
			14 ~ 16	B3.14	52	50	–	•	
				B5.14	84	–	–	•	
				B8.14	105	–	–	•	
			16 ~ 18	B3.16	58	50	–	•	
				B5.16	96	–	–	•	
				B8.16	120	–	–	•	
			18 ~ 22	B3.18	63	–	–	•	
			22 ~ 30	B3.22	68	–	–	•	

p. 242 p. 218-219 p. 260

TRM 50/63
TRM 63/63

Ø 30 ~ 77

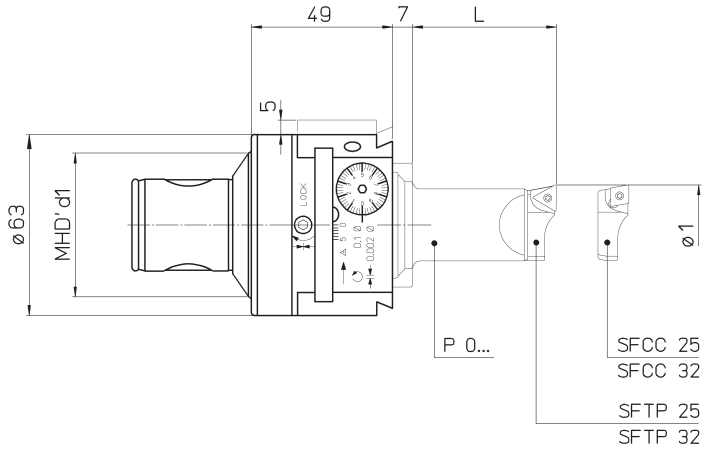

REF.	CODE	MHD'd_1	Ø$_1$	L	P 0...	SF..			kg
TRM 50/63 TRM 63/63	45 50 050 0063 0 45 50 063 0063 0	50 63	30 ~ 66	50	P 02.30	SFTP 25 SFCC 25	•	•	1.1 1.5
				80	P 03.30				
				125	P 04.30				
			35.5 ~ 77	50	P 02.30	SFTP 32 SFCC 32	•	•	
				80	P 03.30				
				125	P 04.30				

p. 260 INFO
p. 218-219
p. 242

TRM 50/63
TRM 63/63
Ø 77~ 125

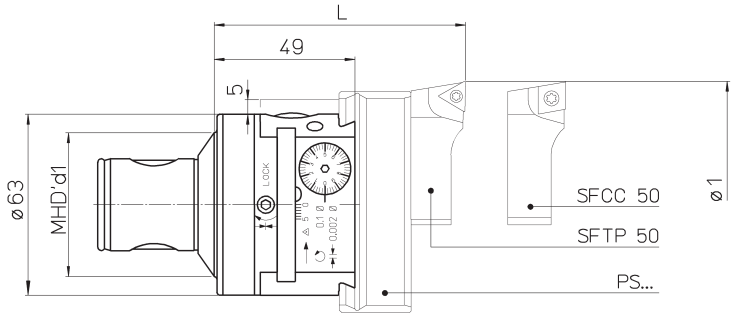

REF.	CODE	MHD'd1	Ø1	L	PS..	SF..	△	⊡	kg
TRM 50/63	45 50 050 0063 0	50	77 ~ 100	87.5	PS 11.30	SFTP 50	•		1.1
TRM 63/63	45 50 063 0063 0	63	95 ~ 125		PS 12.30	SFCC 50		•	1.5

TRM 50/63
TRM 63/63
Ø 77 ~ 125

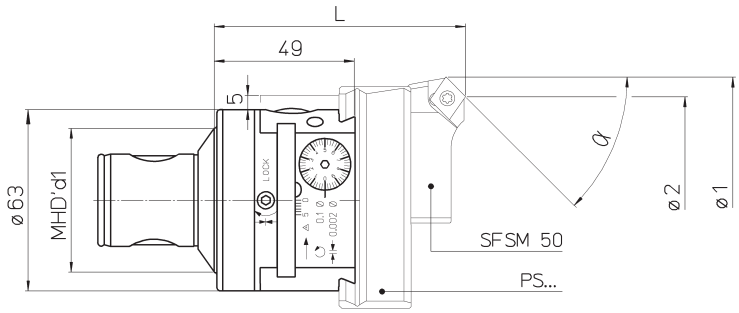

REF.	CODE	MHD'd1	Ø1	Ø2	α	L	PS..	SFSM	⊡	kg
TRM 50/63	45 50 050 0063 0	50	77 ~ 100	72 ~ 95	15°	87.5	PS 11.30	SFSM 50-15°	•	1.1
				67 ~ 90	30°			SFSM 50-30°		
				63.5 ~ 86.5	45°			SFSM 50-45°		
TRM 63/63	45 50 063 0063 0	63	95 ~ 125	90 ~ 120	15°		PS 12.30			1.5
				85.5 ~ 115.5	30°					
				81.5 ~ 111.5	45°					

TRM 50/63
TRM 63/63
Ø 82 ~ 127

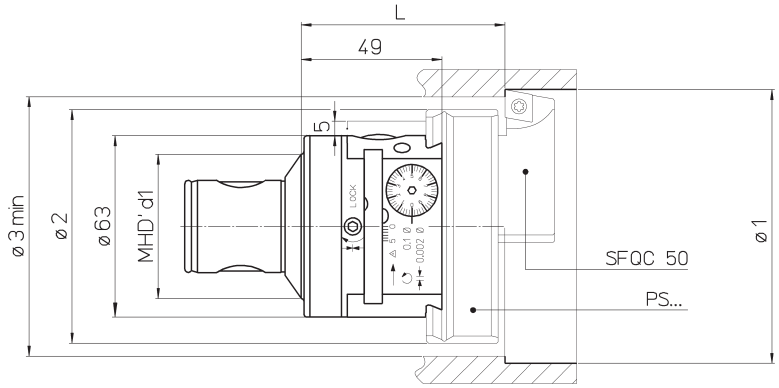

ø3 min = (ø1+ø2+1) : 2

REF.	CODE	MHD'd1	Ø1	Ø2	L	PS..	SFQC	⊡	kg
TRM 50/63	45 50 050 0063 0	50	82 ~ 102	75	70.5	PS 11.30	SFQC 50	•	1.1
TRM 63/63	45 50 063 0063 0	63	100 ~ 127	93		PS 12.30			1.5

p. 242 p. 218-219 p. 260

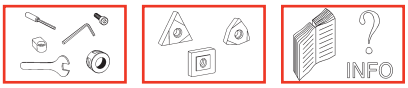

Testarossa | Testarossa | Микрометрические расточные головки Testarossa | Testarossa | Testarossa

TRM 50/80
TRM 80/80

Ø 6 ~ 160

COMPONENTS

1. Body
2. Slide toolholder
3. Expanding radial pin
4. Micrometric vernier scale
5. Slide clamp screw
6. Coolant outlet
7. Tool clamp screw
8. Oiler
9. Toolholder lock screw

BAUTEILE

1. Körper
2. Werkzeugschlitten
3. Spreizbolzen
4. Mikrometrischer Nonius
5. Schlittenklemmschraube
6. Kühlmittelaustritt
7. Werkzeugklemmschraube
8. Schmiernippel
9. Werkzeughalter-spannschrauben

КОМПОНЕНТЫ

1. Корпус
2. Салазки
3. Разжимной фиксирующий винт
4. Микрометрическая шкала нониуса
5. Винт фиксации салазок
6. Выходное отверстие канала подачи СОЖ
7. Винт фиксации инструмента
8. Масленка
9. Держатель кассеты

BUDOWA

1. Korpus
2. Sanie narzędziowe
3. Promieniowy sworzeń rozporowy
4. Skala mikrometryczna
5. Śruba blokująca sanie narzędziowe
6. Dysza chłodzenia
7. Śruba mocująca nóż wytaczak
8. Smarownica
9. Śruba blokująca

COMPONENTI

1. Corpo
2. Slitta portautensili
3. Perno radiale espandibile
4. Nonio micrometrico
5. Vite bloccaggio slitta
6. Uscita refrigerante
7. Vite bloccaggio utensili
8. Oliatore
9. Viti bloccaggio portautensili

p. 260 INFO
p. 218-219
p. 242

TRM 50/80
TRM 80/80

Ø 6 ~ 30

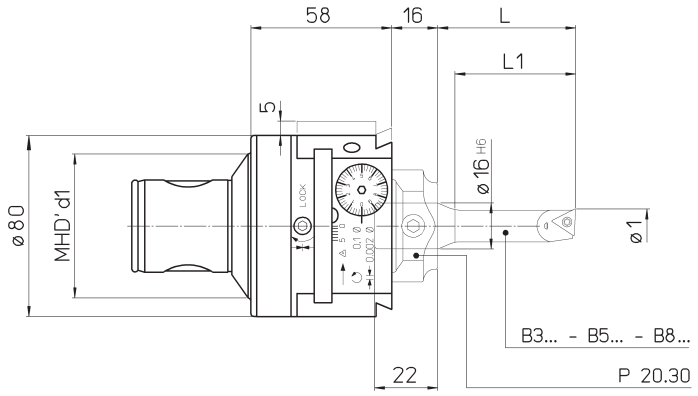

REF.	CODE	MHD'd1	Ø1	B...	L	L1			kg
			6 ~ 8	B3.06	29	21	•	–	
				B5.06	36	–	•	–	
				B8.06	45	–	•	–	
			8 ~ 10	B3.08	36	28	•	–	
				B5.08	48	–	•	–	
				B8.08	60	–	•	–	
			10 ~ 12	B3.10	43	35	–	•	
				B5.10	60	–	–	•	
				B8.10	75	–	–	•	
TRM 50/80	45 50 050 0080 0	50	11 ~ 13	B3.11	48	40	–	•	2
TRM 80/80	45 50 080 0080 0	80	12 ~ 14	B3.12	48	42	–	•	2.5
				B5.12	72	–	–	•	
				B8.12	90	–	–	•	
			14 ~ 16	B3.14	52	50	–	•	
				B5.14	84	–	–	•	
				B8.14	105	–	–	•	
			16 ~ 18	B3.16	58	50	–	•	
				B5.16	96	–	–	•	
				B8.16	120	–	–	•	
			18 ~ 22	B3.18	63	–	–	•	
			22 ~ 30	B3.22	68	–	–	•	

p. 242 p. 218-219 p. 260

TRM 50/80
TRM 80/80

Ø 30 ~ 95

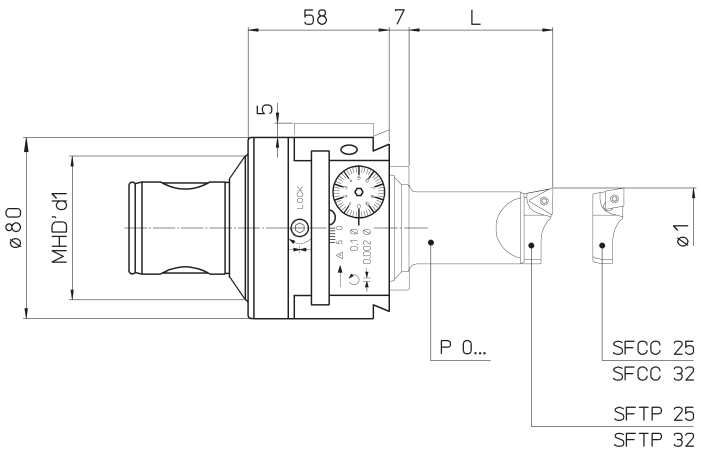

REF.	CODE	MHD'd1	Ø1	L	P 0...	SF..			kg
TRM 50/80 TRM 80/80	45 50 050 0080 0 45 50 080 0080 0	50 80	30 ~ 83	50	P 02.30	SFTP 25 SFCC 25	•	•	2 2.5
				80	P 03.30				
				125	P 04.30				
			35.5 ~ 95	50	P 02.30	SFTP 32 SFCC 32	•	•	
				80	P 03.30				
				125	P 04.30				

p. 260 INFO
p. 218-219
p. 242

TRM 50/80
TRM 80/80
Ø 95~ 160

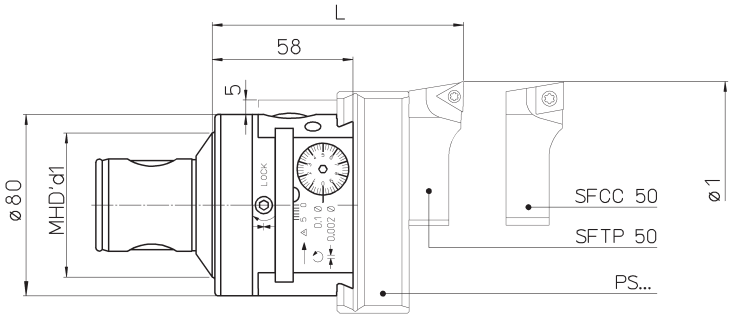

REF.	CODE	MHD'd1	Ø1	L	PS..	SF..			kg
TRM 50/80	45 50 050 0080 0	50	95 ~ 140	96.5	PS 12.30	SFTP 50	•		2
TRM 80/80	45 50 080 0080 0	80	140 ~ 160		PS 13.30	SFCC 50		•	2.5

TRM 50/80
TRM 80/80
Ø 95 ~ 160

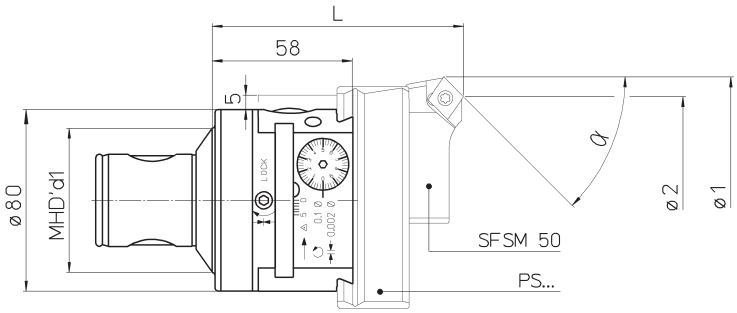

REF.	CODE	MHD'd1	Ø1	Ø2	α	L	PS..	SFSM		kg
TRM 50/80	45 50 050 0080 0	50	95 ~ 140	90 ~ 135	15°	96.5	PS 12.30	SFSM 50-15°	•	2
				85.5 ~ 130.5	30°			SFSM 50-30°		
				81.5 ~ 126.5	45°			SFSM 50-45°		
TRM 80/80	45 50 080 0080 0	80	140 ~ 160	135 ~ 155	15°		PS 13.30			2.5
				130 ~ 150	30°					
				126.5 ~ 146.5	45°					

TRM 50/80
TRM 80/80
Ø 100 ~ 162

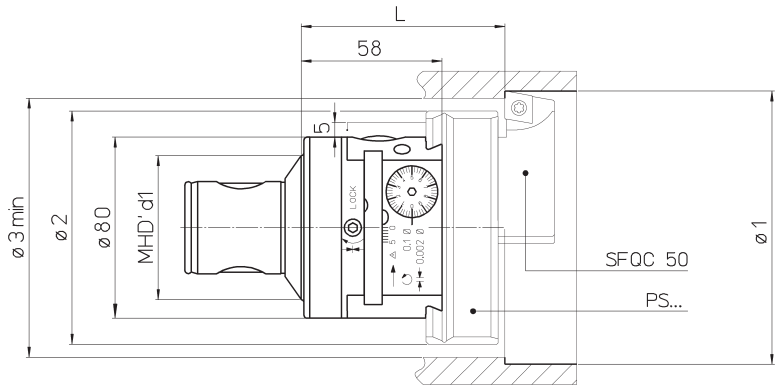

ø3 min = (ø1+ø2+1) : 2

REF.	CODE	MHD'd1	Ø1	Ø2	L	PS..	SFQC		kg
TRM 50/80	45 50 050 0080 0	50	100 ~ 142	93	79.5	PS 12.30	SFQC 50	•	2
TRM 80/80	45 50 080 0080 0	80	142 ~ 162	135		PS 13.30			2.5

p. 242 p. 218-219 p. 260

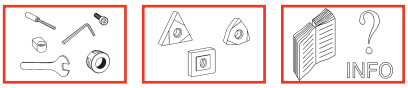

TRM 80/125

Ø 36 ~ 500

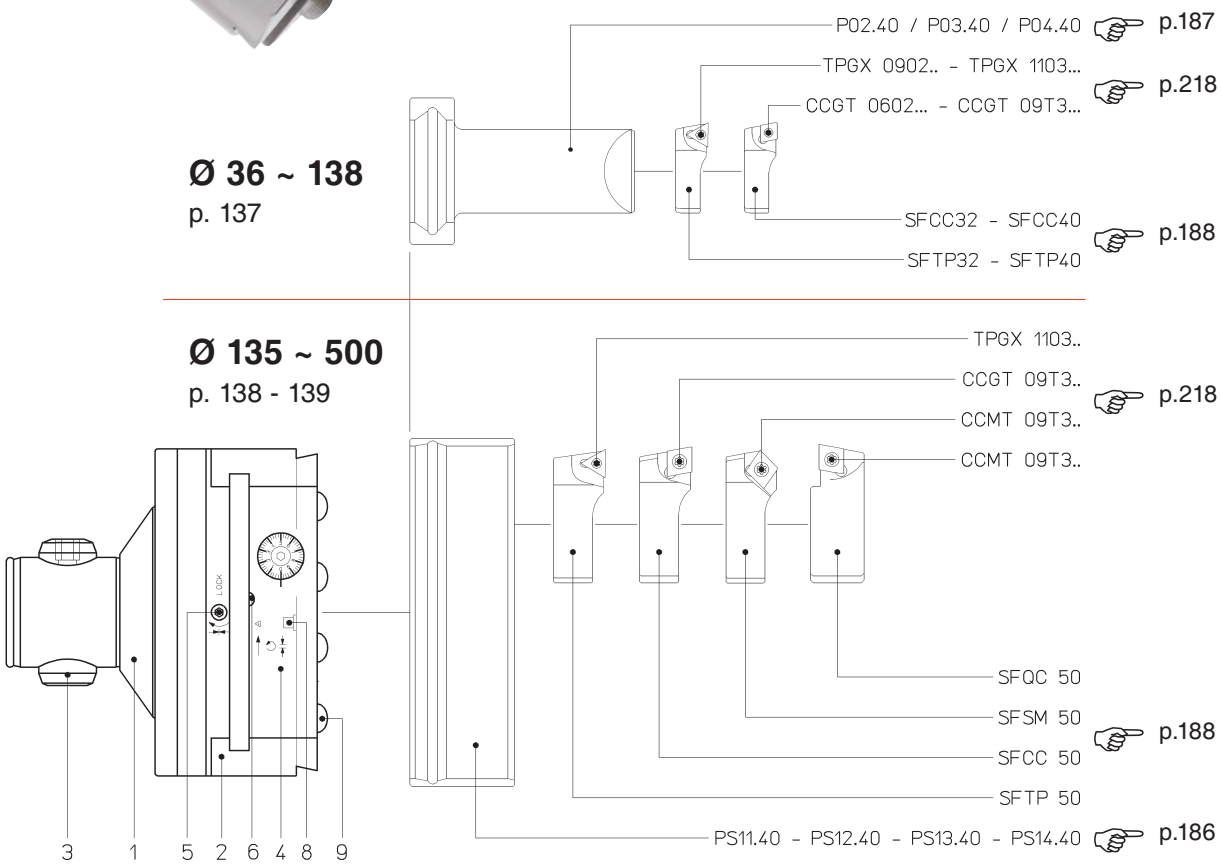

COMPONENTS

1. Body
2. Slide toolholder
3. Expanding radial pin
4. Micrometric vernier scale
5. Slide clamp screw
6. Coolant outlet
8. Oiler
9. Toolholder lock screw

BAUTEILE

1. Körper
2. Werkzeugschlitten
3. Spreizbolzen
4. Mikrometrischer Nonius
5. Schlittenklemmschraube
6. Kühlmittelaustritt
8. Schmiernippel
9. Werkzeughalter-spannschrauben

КОМПОНЕНТЫ

1. Корпус
2. Салазки
3. Разжимной фиксируюший винт
4. Микрометрическая шкала нониуса
5. Винт фиксации салазок
6. Выходное отверстие канала подачи СОЖ
8. Масленка
9. Держатель кассеты

BUDOWA

1. Korpus
2. Sanie narzędziowe
3. Promieniowy sworzeń rozporowy
4. Skala mikrometryczna
5. Śruba blokująca sanie narzędziowe
6. Dysza chłodzenia
8. Smarownica
9. Śruba blokująca

COMPONENTI

1. Corpo
2. Slitta portautensili
3. Perno radiale espandibile
4. Nonio micrometrico
5. Vite bloccaggio slitta
6. Uscita refrigerante
8. Oliatore
9. Vite bloccaggio portautensile

p. 260 INFO | p. 218-219 | p. 242

TRM 80/125

Ø 36 ~ 138

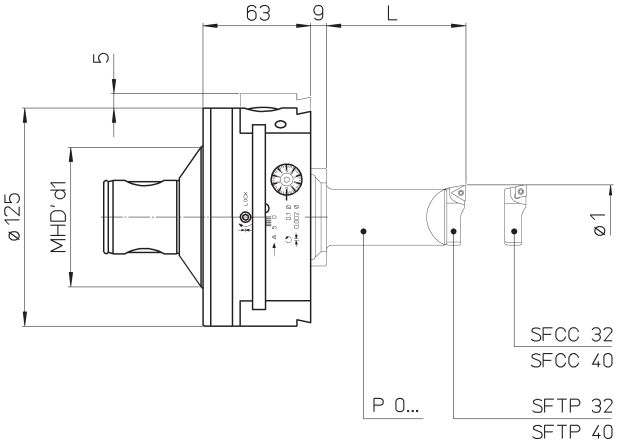

REF.	CODE	MHD'd_1	Ø$_1$	L	P 0...	SF..			kg
TRM 80/125	45 50 080 0125 0	80	36 ~ 125	80	P 02.40	SFTP 32 SFCC 32	•	•	5.5
				125	P 03.40				
				200	P 04.40				
			50 ~ 138	80	P 02.40	SFTP 40 SFCC 40	•	•	
				125	P 03.40				
				200	P 04.40				

p. 242 p. 218-219 p. 260

TRM 80/125

Ø 135 ~ 500

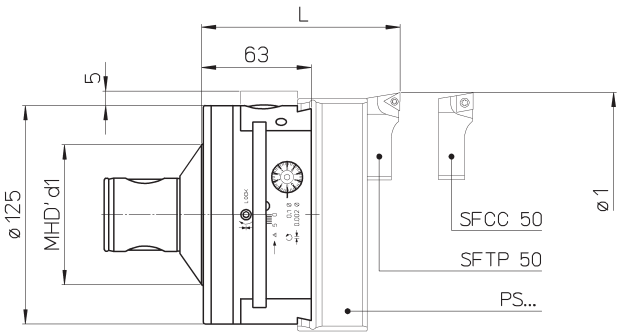

REF.	CODE	MHD'd1	Ø1	L	PS..	SF..			kg
TRM 80/125	45 50 080 0125 0	80	135 ~ 210	115	PS 11.40	SFTP 50 SFCC 50	•	•	5.5
			205 ~ 310		PS 12.40				
			305 ~ 410		PS 13.40				
			405 ~ 500		PS 14.40				

TRM 80/125

Ø 135 ~ 500

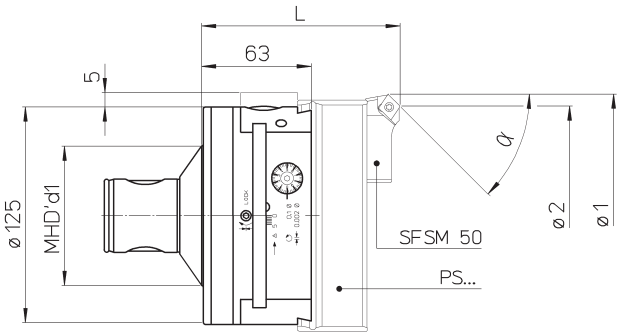

REF.	CODE	MHD'd1	Ø1	Ø2	α	L	PS..	SFSM		kg
TRM 80/125	45 50 080 0125 0	80	135 ~ 210	130 ~ 205	15°	115	PS 11.40	SFSM 50-15° SFSM 50-30° SFSM 50-45°	•	5.5
				125.5 ~ 200.5	30°					
				121.5 ~ 196.5	45°					
			205 ~ 310	200 ~ 305	15°		PS 12.40			
				195.5 ~ 300.5	30°					
				191.5 ~ 296.5	45°					
			305 ~ 410	300 ~ 405	15°		PS 13.40			
				295.5 ~ 400.5	30°					
				291.5 ~ 396.5	45°					
			405 ~ 500	400 ~ 495	15°		PS 14.40			
				395.5 ~ 490.5	30°					
				391.5 ~ 486.5	45°					

p. 260 INFO
p. 218-219
p. 242

TRM 80/125

Ø 140 ~ 502

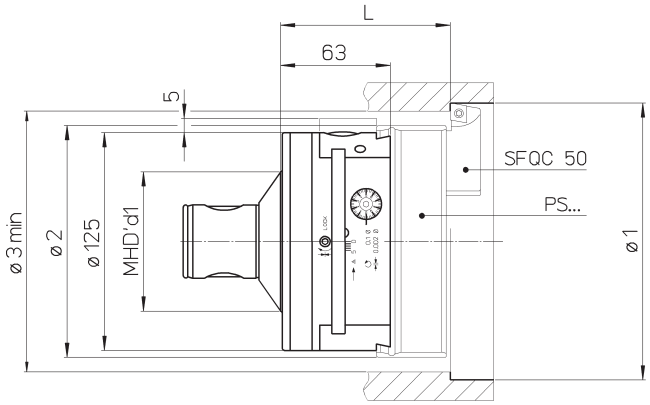

ø3 min = (ø1+ø2+1) : 2

REF.	CODE	MHD'd1	Ø1	Ø2	L	PS..	SFQC	⊙	kg
TRM 80/125	45 50 080 0125 0	80	140 ~ 212	133	98	PS 11.40	SFQC 50	•	5.5
			210 ~ 312	200		PS 12.40			
			310 ~ 410	300		PS 13.40			
			410 ~ 502	400		PS 14.40			

Balanceable Testarossa HSB

Auswuchtbarer Testarossa Feinstbohrkopf HSB

Балансируемые расточные головки Testarossa HSB

Głowica Testarossa HSB z możliwością wyrównoważania

Testarossa bilanciabile HSB

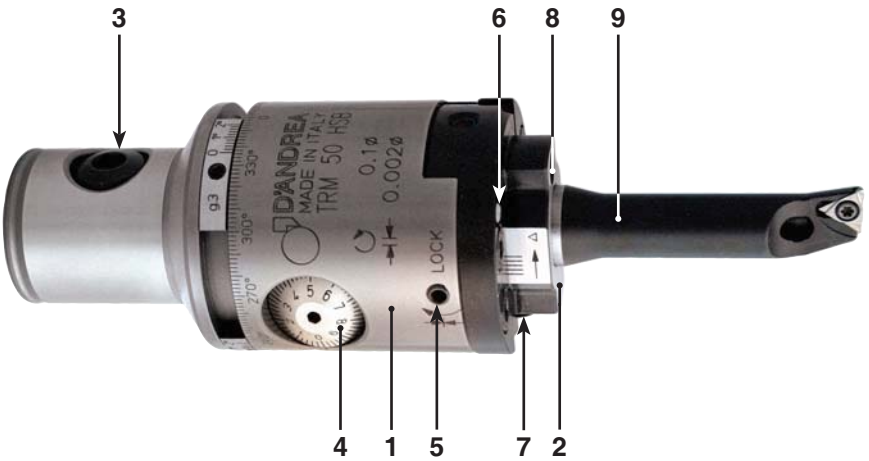

FEATURES

The TRM HSB heads in the new line Testarossa D'Andrea have protective rustproof coating.
High precision work to IT6 tolerance, with excellent surface finish, is achieved using TRM HSB boring heads.
These are very sensitive and radial correction of 1 micron can be effected directly on the machine and easily read on the vernier scale.

COMPONENTS

1. Body
2. Slide toolholder
3. Expanding radial pin
4. Micrometric vernier scale
5. Slide clamp screw
6. Coolant outlet
7. Tool clamp screw
8. Oiler
9. Tool

MERKMALE

Die TRM HSB Köpfe der neuen Testarossa Serie besitzen eine rostbeständige Oberfläche.
Die TRM-Köpfe ermöglichen Bearbeitungstoleranzen bis zum Toleranzgrad IT6 bei hochwertiger Oberflächengüte.
Sie besitzen eine Feinverstellung mit einer Genauigkeit von radial 1 µm, leicht ablesbar auf der Skala.
Somit können Einstellungen direkt an der Maschine ausgeführt werden.

BAUTEILE

1. Körper
2. Werkzeugschlitten
3. Spreizbolzen
4. Mikrometrischer Nonius
5. Schlittenklemmschraube
6. Kühlmittelaustritt
7. Werkzeugklemmschraube
8. Schmiernippel
9. Werkzeug

ОСОБЕННОСТИ

На головки TRM HSB в новой линии Testarossa нанесено защитное покрытие. Высокая прочность обработки по классу точности IT6 с исключительной чистотой поверхности достигается при использовании расточных головок TRM HSB и микрометрических расточных головок.
Они очень чувствительны и радиальная коррекция в 1 микрон может быть осуществлена прямо на станке и легко считана со шкалы нониуса.

КОМПОНЕНТЫ

1. Корпус
2. Салазки
3. Разжимной винт
4. Микрометрическая шкала нониуса
5. Винт фиксации салазок
6. Выходы каналов подачи СОЖ
7. Винт крепления инструмента
8. Масленка
9. Оправка

CHARAKTERYSTYKA

Głowice TRM HSB z nowej linii Testarossa D'Andrea posiadają ochronną powłokę antykorozyjną.
Głowice TRM HSB umożliwiają obróbkę o bardzo wysokiej dokładności w tolerancji IT6 i gwarantują uzyskanie doskonałej jakości powierzchni. Dokładność ustawcza głowic wynosi 1 mikron na promieniu. Wartość ta jest łatwa do odczytania na noniuszu co umożliwia dokonywanie regulacji także bezpośrednio na obrabiarce.

BUDOWA

1. Korpus
2. Sanie narzędziowe
3. Promieniowy sworzeń rozporowy
4. Skala mikrometryczna
5. Śruba blokująca sanie narzędziowe
6. Dysza chłodzenia
7. Śruba mocująca nóż wytaczak
8. Smarownica
9. Nóż wytaczak

CARATTERISTICHE

Le testine TRM HSB della nuova linea Testarossa D'Andrea hanno una protezione superficiale anticorrosiva.
Le testine TRM HSB consentono lavorazioni di alta precisione con tolleranze di grado IT6 con ottima finitura superficiale. Hanno una sensibilità di regolazione di 1 micron sul raggio, facilmente leggibile sul nonio ed eseguibile anche in macchina.

COMPONENTI

1. Corpo
2. Slitta portautensili
3. Perno radiale espandibile
4. Nonio micrometrico
5. Vite bloccaggio slitta
6. Ugello uscita refrigerante
7. Vite bloccaggio utensili
8. Oliatore
9. Utensile

TRM HSB

Balanceable Testarossa HSB | **Auswuchtbarer Testarossa Feinstbohrkopf HSB** | **Балансируемые расточные головки Testarossa HSB** | **Głowica Testarossa HSB z możliwością wyrównoważania** | **Testarossa bilanciabile HSB**

TRM HSB

Ø 2.5 ~ 22

RPM MAX 20.000

TRM 32 HSB

Ø 2.5 ~ 18

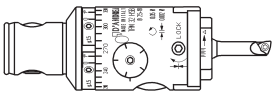

TRM 50 HSB

Ø 2.5 ~ 22

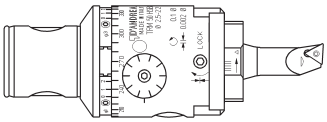

2 µm

IMPORTANT NOTE

Take care that the tools and tool holders are solidly blocked on the slide.
The only manoeuvring or adjusting screws to be used for the operations for the heads are those listed in the Components section.

- The screws not listed in the Components section should not be touched in order not to compromise the correct operation of boring bars and heads.
- The boring bars should be assembled with the insert turned on the same direction of the vernier (4) scale (see photo).
- Remember to loosen the screw (5) before adjusting the vernier setting(4). Fix the screw (5) at the end of the adjustment.

The micrometric adjustment of POSITIVE is carried out by turning the vernier (4) counter-clockwise.

The use of coolant on the TRM HSB heads should be 40 BAR max.

WICHTIGER HINWEIS

- Sicherstellen, dass Werkzeuge und Plattenhalter fest auf dem Schlitten angebracht sind. Nur die Verstell- und Einstellschrauben, die wichtig für den Einsatz des Kopfes sind, sind unter dem Punkt Komponenten aufgeführt.
- Um die Funktionsweise des Kopfes nicht zu beeinträchtigen, dürfen Schrauben, die nicht aufgeführt sind, nicht verstellt werden.
- Die Wendeschneidplatten der Plattenhalter und Bohrstangen müssen in der gleichen Richtung, in der die Klemmschraube (5) sitzt, montiert werden.
- Sicherstellen, dass die Klemmschraube (5) vor einer Schlitteneinstellung über die Skalenschraube (4) gelöst wird. Klemmschraube (5) nach dem Einstellen wieder festziehen.

Die positive, mikrometrische Zustellung erfolgt durch Drehung der Skalenschraube (4) gegen den Uhrzeigersinn.

Bei Verwendung von Kühlmittel bei den TRM HSB Köpfen darf der maximale Druck 40 Bar betragen.

ВНИМАНИЕ

- Убедитесь, что инструменты или державки жестко закреплены в салазках. В качестве маневровых или регулировочных винтов могут быт использованы только перечисленные в разделе «Компоненты».
- Не прикасайтесь к винтам, не перечисленным в разделе «Компоненты», чтобы не нарушить внутренних заводских регулировок и тем самым точности расточных головок и штанг.
- Направление режущей пластины у кассет и оправок должно соответствовать маркировке, выбитой на салазках головки.
- Всегда ослабляйте зажимной винт (5) перед установкой значения нониуса (4). Затяните винт (5) после окончания регулировки.

Микрометрическая настройка в сторону увеличения размера осуществляется поворотом нониуса против часовой стрелки.

Использование СОЖ в головках TRM HSB должно осуществляться при максимальном давлении 40BAR.

UWAGA

- Upewnić się czy narzędzie jest dobrze zablokowane na głowicy. Należy posługiwać się jedynie śrubami mocującymi wytaczadła lub regulującymi głowice znajdującymi się w dziale „Komponenty”
- Śruby nie występujące w dziale „Komponenty” nie mogą być stosowane, gdyż grozi to uszkodzeniem wytaczadeł i głowic mikrometrycznych
- Noże należy montować tak, aby patrząc na głowicę widzieć jednocześnie powierzchnię płytki wieloostrzowej i śrubę blokującą sanie(5) (jak na zdjęciu).
- Należy pamiętać o poluzowaniu śruby (5) przed wykonaniem regulacji z wykorzystaniem noniusza (4). Należy zablokować śrubę (5) po zakończeniu regulacji

DODATNIĄ regulację mikrometryczną (zwiększanie średnicy wytaczanej) uzyskuje się obracając noniusz (4) w kierunku przeciwnym do ruchu wskazówek zegara.

Ciśnienie chłodziwa podawanego przez głowice TRM HSB nie może być wyższe niż 40 BAR

ATTENZIONE

- Assicurarsi che utensili e portautensili siano saldamente bloccati sulla slitta. Le viti di manovra o di regolazione utili per l’impiego delle testine sono solo quelle indicate nel punto Componenti.
- Le viti non indicate nel punto Componenti non devono essere toccate per non compromettere il buon funzionamento delle testine.
- I bareni devono essere montati con l’inserto rivolto dalla stessa parte del nonio (4) (vedere foto).
- Ricordarsi di allentare la vite (5) prima di eseguire una regolazione del nonio (4). Bloccare la vite (5) a fine regolazione.

La regolazione micrometrica POSITIVA si esegue ruotando in senso antiorario il nonio (4).

L'impiego del refrigerante sulle testine TRM HSB deve essere max. 40 BAR.

Balanceable Testarossa HSB | **Auswuchtbarer Testarossa Feinstbohrkopf HSB** | **Балансируемые расточные головки Testarossa HSB** | **Głowica Testarossa HSB z możliwością wyrównoważania** | **Testarossa bilanciabile HSB**

TRM 32 HSB

Ø 2.5 ~ 18

RPM MAX 20.000

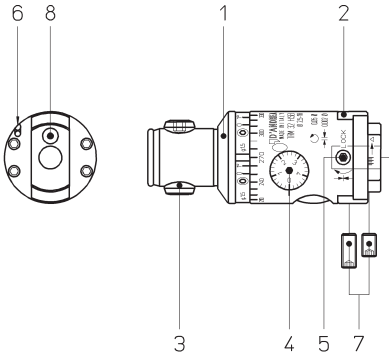

B1.02 - B1.04

B1.06 - B1.08

p.182

B1.10 - B1.12 - B1.14 - B1.16

TPGX 0902..

WCGT 0201..

p.218

COMPONENTS

1. Body
2. Slide toolholder
3. Expanding radial pin
4. Micrometric vernier scale
5. Slide clamp screw
6. Coolant outlet
7. Tool clamp screw
8. Oiler

BAUTEILE

1. Körper
2. Werkzeugschlitten
3. Spreizbolzen
4. Mikrometrischer Nonius
5. Schlittenklemmschraube
6. Kühlmittelaustritt
7. Werkzeugklemmschraube
8. Schmiernippel

КОМПОНЕНТЫ

1. Корпус
2. Салазки
3. Разжимной винт
4. Микрометрическая шкала нониуса
5. Винт фиксации салазок
6. Выходы каналов подачи СОЖ
7. Винт крепления инструмента
8. Масленка

BUDOWA

1. Korpus
2. Sanie narzędziowe
3. Promieniowy sworzeń rozporowy
4. Skala mikrometryczna
5. Śruba blokująca sanie narzędziowe
6. Dysza chłodzenia
7. Śruba mocująca nóż wytaczak
8. Smarownica

COMPONENTI

1. Corpo
2. Slitta portautensili
3. Perno radiale espandibile
4. Nonio micrometrico
5. Vite bloccaggio slitta
6. Uscita refrigerante
7. Vite bloccaggio utensili
8. Oliatore

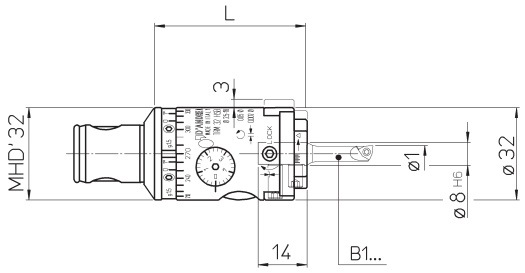

REF.	CODE	Ø1	L			kg.
TRM 32 HSB	45 51 032 0053 1	2.5 ~ 18	53	•	•	0.35

p. 260 INFO

p. 218-219

p. 242

TRM HSB

Balanceable Testarossa HSB | **Auswuchtbarer Testarossa Feinstbohrkopf HSB** | **Балансируемые расточные головки Testarossa HSB** | **Głowica Testarossa HSB z możliwością wyrównoważania** | **Testarossa bilanciabile HSB**

TRM 50 HSB

Ø 2.5 ~ 22

RPM MAX 20.000

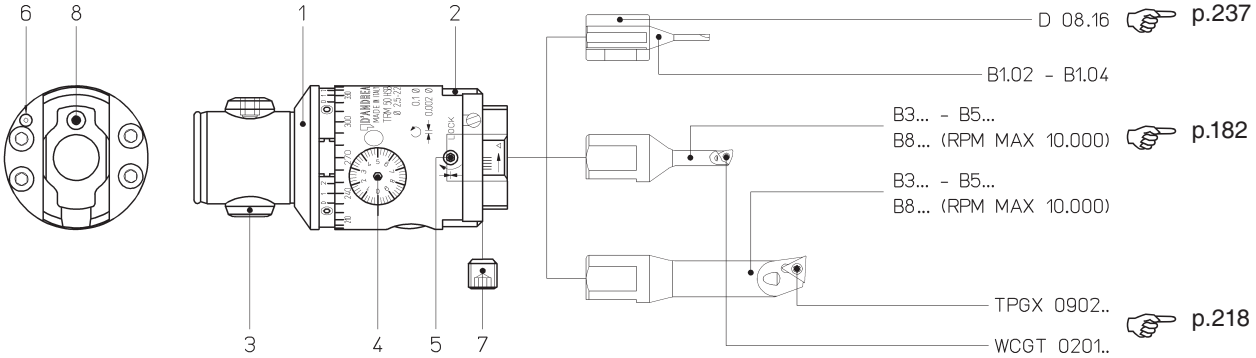

COMPONENTS

1. Body
2. Slide toolholder
3. Expanding radial pin
4. Micrometric vernier scale
5. Slide clamp screw
6. Coolant outlet
7. Tool clamp screw
8. Oiler

BAUTEILE

1. Körper
2. Werkzeugschlitten
3. Spreizbolzen
4. Mikrometrischer Nonius
5. Schlittenklemmschraube
6. Kühlmittelaustritt
7. Werkzeugklemmschraube
8. Schmiernippel

КОМПОНЕНТЫ

1. Корпус
2. Салазки
3. Разжимной винт
4. Микрометрическая шкала нониуса
5. Винт фиксации салазок
6. Выходы каналов подачи СОЖ
7. Винт крепления инструмента
8. Масленка

BUDOWA

1. Korpus
2. Sanie narzędziowe
3. Promieniowy sworzeń rozporowy
4. Skala mikrometryczna
5. Śruba blokująca sanie narzędziowe
6. Dysza chłodzenia
7. Śruba mocująca nóż wytaczak
8. Smarownica

COMPONENTI

1. Corpo
2. Slitta portautensili
3. Perno radiale espandibile
4. Nonio micrometrico
5. Vite bloccaggio slitta
6. Uscita refrigerante
7. Vite bloccaggio utensili
8. Oliatore

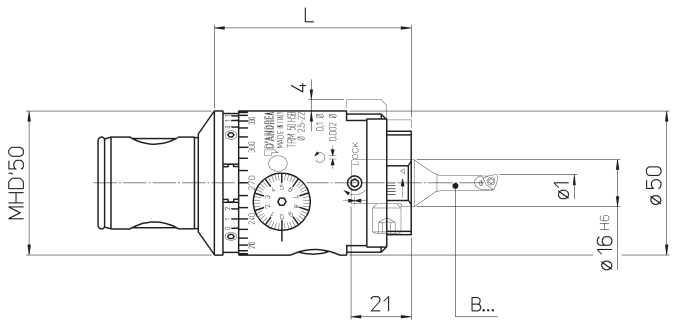

REF.	CODE	Ø1	L			kg.
TRM 50 HSB	45 51 050 0070 1	2.5 ~ 22	68.5	•	•	1.4
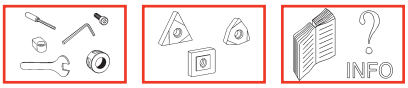
p. 242 p. 218-219 p. 260